O'zbekistan Respublikasi
Andijon viloyati Andijon shaxri
“Sardor Qurilish Maks” MCHJ

Республика Узбекистан
город Андижан Андижанская область
ООО "Sardor Qurilish Maks"

ISHCHI LOYIHA

Andijon shaxridagi muhandislik maktabini rekonstruksiya qilish
(mavjud binoni moslashtirish)

D blok

Direktor: *S.Xolmatov*

LBM: *B.Shamshidinov*

ANDIJON – 2026y

Ishchi chizmalarning asosiy to'plamlari ro'yxati

Belgilanish	Nomlanish	Eslatma
AQ	Arxitektura va qurilish chizmalari	Albom 1
IV	Isitish va ventilyatsiya	Albom 2
STK	Suv ta'minoti va kanalizatsiya	Albom 2
EYO	Elektr yoritish chizmalari	Albom 2

Asosiy to'plamning ishchi chizmalari ro'yxati AQ

List	*NOMI*	*Eslatma*
1	Umumiy ma'lumot	*AQ1*
2	*Mavjud devorda to'ldirish joylari rejasi*	*AQ2*
3	*Mavjud devorda buzish ishlari rejasi*	*AQ3*
4	*Mavjud bino Qirqim 1-1*	*AQ4*
5	*Mavjud bino Tom qismi*	*AQ5*
6	*Devor rejasi (loyihaviy)*	*AQ6*
7	*Qirqim 1-1 (loyihaviy)*	*AQ7*
8	*Eshik va deraza bloklari (mavjud)*	*AQ8*
9	*Eshik va deraza bloklari (loyihaviy)*	*AQ9*
10	*Ichki pardozlash jadvali*	*AQ10*
11	*Pol rejasi (loyihaviy)*	*AQ11*
12	"A va D" o'qida "1-11"o'qlari bo'ylab fasad ko'rinishi	*AQ12*
13	"A va D" o'qida "1-11"o'qlari bo'ylab issiqlik qoplamalari joylashtirish rejasi	*AQ13*
14	Uzellar-1, 2, 3, 4.	*AQ14*
15	*Parda devorlarni mustahkamlash elementlari*	*AQ15*
16	*Devorlarni mustahkamlash elementlari*	*AQ16*
17	*Parapet rejasi*	*AQ17*
18	*Tom elementlari joylashuvi rejasi (loyihaviy)*	*AQ18*
19	Tomning elementlari spetsifikatsiyasi	*AQ19*
20	Tom rejasi loyihaviy	*AQ20*
21	Tom o'rnatish tugunlari	*AQ21*
22	Zina №1 rejasi	*AQ22*
	Pandus rejasi	*AQ23*
	Metal kazerok	*AQ24*

Ishchi loyiha amaldagi meyor va qoidalarga muvofiq ishlab chiqilgan. Loyiha binolarni ekspluatatsiya qilishda portlovchi, portlash va yong'in xavfsizligini ta'minlash bo'yicha chora-tadbirlarni nazarda tutadi.

Loyiha bosh muhandisi: _____ Shamshidinov B.

UMUMIY QISM

Andijon shaxridagi muhandislik maktabini rekonstruksiya qilish (mavjud binoni moslashtirish) bo'yicha tayyorlangan ishchi loyiha-smeta hujjatlarini amalga oshirish Buyurtmachi: "ANDIJON TRANSPORT TEXNIKUMI" DAVLAT MUASSASASI tomonidan DXM orqali 21.07.2026-yilda qilingan (ariza raqami 31276758Z) elektron murojaati.Andijon viloyati qurilish va uy-joy kommunal xo'jaligi bosh boshqarmasining 21.07.2026-yildagi 31276758Z-sonli ruxsatnomasi. Ko'chmas mulk obyektiga bo'lgan huquqlarni davlat ro'yxatidan o'tkazilganligi to'g'risidagi 16.07.2026-yildagi №. RANDGS2039342-sonli Davlat Reyestridan ko'chirmasi va Andijon viloyati "Yagona buyurtmachi xizmati injiniring kompaniyasi"DUK bilan tuzilgan elektron shartnoma va 2026 yilda № 128-2026 asosiy yuk ko'taruvchi konstruksiyalarini xozirgi kundagi mustaxkamlik xolati xaqida mavjud binolarning holati bo'yicha texnik tekshirish hisoboti asosida "Sardor Qurilish Maks" MChJ tomonidan ishlab chiqilgan.

Bino qurilish konstruktiv elementlarining qisqacha tavsifi. ARXITEKTURA VA REJALASHTIRISH YECHIMLARI

Mavjud B blok binosi ikki qavatli bo'lib bino devor rejasidagi o'lchamlari 21,00x54,00 metr. Binoning xona ichki balandligi polidan shiftgacha 3,0 metr.
Bino qavatlarida xonalar joylashuvi o'tish,yo'lak,kutubxona,geografiya xonasi,tarbiya xonasi,san'at xonasi,musiqiy madaniyat xonasi,CHQBT xonasi,ishchi xodimlar xonasi,sciense xonasi,mustaqil shug'ullanuvchilar uchun xona,koworking xonasi,startap xonasi,o'quvchi va xodimlar uchun garderob,xo'jalik ishlari bo'yicha direktor o'rinbosari xonasi,bosh xisobchi xonasi,kadrlar bo'yicha menejer xonasi,texnik xona,tibbiy yordam ko'rsatish xonasi,kamshira xonasi,sanuzel,NBSH SanUzel xonalaridan iborat.

Binoning konstruktiv yechimi.

Mavjud binoning konstruktiv yechimi bo'ylama va ko'ndalang g'isht devorli mustahkam monolit ramniy konstruksiya bo'yicha tuzilgan bo'lib,tom yopma temir-beton plitalari seysmik monolit belbog' bilan bog'langan qoniqarli holatda.

Bino quyidagi tarkibiy elementlardan iborat:

Tashqi va ichki devorlar keramik gishtdan 380 mm qalinlikda bajarilgan qoniqarli holatda.

Parda devorlar – keramik gishtdan 120 mm qalinlikda bajarilgan qoniqarli holatda.

Tom yopmalar – yig'ma temirbeton plitalaridan iborat qoniqarli holatda.

Pollar – linoleum va keramik plitkalardan iborat, qoniqarsiz holatda bo'lib, mavjud yaroqsiz pol qoplamalari 100% almashtirish talab etiladi.

Deraza bloklari – yog'och materialdan bajarilgan yaroqsiz holatda 100% almashtirish talab etiladi.

Eshik bloklari – yog'och materialdan bajarilgan yaroqsiz holatda 100% almashtirish talab etiladi.

Ichki pardozlar- mavjud devor yuzalari tsement-qum ohakli qorishmadan suvalgan suvli va moyli bo'yoqlardan qoniqarsiz holatda, tamirlash talab etiladi.

Tom- chordoqli, yog'och konstruktsiyada bajarilgan. azbestotsement shifer qoplamalaridan iborat qoniqarsiz holatda, yog'och konstruktsiya va tom qoplamalari yangilash talab etiladi.

ENERGIYA SAMARADORLIK

Andijon shaxridagi muhandislik maktabini rekonstruksiya qilish (mavjud binoni moslashtirish) binosini mukammal ta'mirlash obyektida energiya samaradorlikni oshirish sifatida quyidagi ishlar amalga oshiriladi.
– bino fasad qismi 120kg/m3 zichlikdagi 50 mm qalinlikdagi basalt plitalari orqali issiqlik izolyatsiya ximoyasi amalga oshiriladi.

Mavjud binoda konstruktiv chora tadbirlar

Mavjud binoni rekonstruksiya qilish jarayonida quyidagi ish turlari nazarda tutiladi.

Tashqi pardozlash ishlari– tashqi devor yuzalarining mavjud suvoqlari ustidan issiqlikni tejash himoya qatlami Bazalt qalinligi δ=50 mm mineral plita qoplamalari bilan himoyalash va dubl mixlar yordamida maxkamlanib ,ustki qismidan tekislovchi qatlam va maxkamlovchi setka qotiriladi va traverfin uni yordamida fasad suvog'i bilan pardozlash ishlari amalga oshiriladi.

Ichki pardoz– mavjud devor yuzalari bo'yog'i tozalanib mavjud suvoqlari chuqilanib(nasechka) va mavjud suvoqning yaroqsiz joylarini tekislash uchun tsement-qum qorishmasidan suvoq amalga oshiriladi va gips yordamida devor yuzalari tekislanadi so'ng suvli, akril va moyli bo'yoqlar va keramik plitkalar bilan pardozlanadi.

Bu ishlar binolarni pardozlash bayonnomasi (jadvali) ga ko'ra amalga oshiriladi.

Mavjud deraza bloklari 100% GOST24866-2014 bo'yicha plastik materiallarga (PVX)(oynalar 2 qavat)qilib almashtiriladi.

Plastik materiallardan tayyorlangan deraza tokchalari o'rnatilsin.

Tashqi eshik bloklari GOST24866-2014 seriyasiga ko'ra plastik va alyumin profilli materiallardan bajariladi.

Ichki eshik bloklari – 100% RSTUz 670-96 seriyasi buyicha MDF materialiga almashtiriladi.Sanuzel eshiklari GOST24866-2014 seriyasiga ko'ra alyumin profilli materiallardan o'rnatiladi

Barcha eshik bloklari ostonasiz o'rnatilsin.

Barcha oyna va eshik yon devor (omwoc) yanoqlari qum sement qorishmasi bilan suvab, gipsli qorishmalar yordamida yuzalar tekislanadi so'ng suvli, akril va moyli bo'yoqlar bilan 2 marta pardozlash ishlari amalga oshiriladi.

Pollar-bino xonalari bo'ylab Relin 2,0mm, keramik plitka va keramogranit pol qoplamalarini qoplash ishlari binolarni pardozlash bayonnomasi (jadvaliga ko'ra amalga oshiriladi.

Sokol-Bazalt qalinligi δ=30 mm mineral plita qoplamalari bilan himoyalash va dubl mixlar yordamida maxkamlanib ustki qismidan metall profilli karkas yordamida dekorativ yonmaydigan alyukabond yordamida pardozlash ishlari amalga oshiriladi.

Binoning yangi asosiy kirish qismi va pandus qurilishi ko'zda tutilgan.

Otmostka– binoning atrofida qalinligi 50 mm bo'lgan beton qoplamasi, shag'al to'shama asosida va 1000 mm kenglikda bajariladi.

Binoda mavjud g'ishtli panapet ustidan yangi bog'lovchi belbog' qurish amalga oshiriladi.

Binoning tom perimetri bo'ylab polimer qoplamali ruxlangan po'lat varoqlaridan (list) o'rnatiladi va suv yig'ish lotoklari o'rnatish ishlari amalga oshiriladi.

Tom – 0,51 mm qalinligidagi polimer qoplamali trapesiya ko'rinishida egilgan profnastil bilan metall konstruktsiya asosida bajariladi.

Loyiha mavjud amaldagi SNIP, KMK, qurilish qoidalari va talablariga muvofiq ishlab chiqarilgan.

YONGINGA QARSHI KURASHISH CHORALARI

Loyika amaldagi SHNQ 2.08.02-09 va SHNK 2.01.02-04 qurilish qoidalari va talablariga muvofik ishlab chiqilgan. II darajadagi yonginga qarshi bino avtomatik yong'in signalizatsiyasi bilan jixozlansin.

Loyihada yong'in kelib chiqishi haqida avtomatik ogohlantirish tizimi bilan shamollatish tizimlarini nazorat qilish panelidan markazlashtirilgan tarzda o'chirib qo'yish tizimi ishlab chiqarilsin. Kabellarni va quvurlarni yopiq inshootlar orqali yotqizishda yonuvchan bulmagan materiallardan foydalanib bajarish taminlansin. Yer va quvur orasidagi bo'shliqni kamida 15 mm yonuvchan bulmagan materiallar bilan tuldiring. Bino asosiy yong'inga qarshi uskunalar bilan jihozlansin: op-10A kukunli yong'inga qarshi vositalar, bochkalar, chelaklar, ilgaklar, boltalar bulishi shart.

QURILISHNI KONSTRUKSIYALARINI KORROZIYADAN MUHOFAZA QILISH TADBIRLARI.

Qurilish inshootlarini korroziyadan himoya qilish KMK 2.03.11-96 ga muvofiq amalga oshiriladi. 1. Bino tomlarining metall konstruktsiyalari zanglash va yemirilishga qarshi antikorroziyon vositalari yordamida himoyalanib inshootning metall konstruktsiya ulash qismlari PF-20 GOST18.186-79 emal astar bo'yog'i bilan ishlov berilib, PF-115 emal bo'yog'i bilan 2 marta qoplansin.

Texnik va iqtisodiy ko'rsatkichlar:

Qurilish maydoni	- 1185,33 м2
Qurilish hajmi	- 8593,64 м3
Umumiy maydon	- 1107,9 м2

						Andijon shaxridagi muhandislik maktabini rekonstruksiya qilish (mavjud binoni moslashtirish)		
GIP						B blok	Bosqich	Varoq	Varoqlar
Bajardi							IL	1	24
						Umumiy ma'lumot	*"Sardor Qurilish Maks" MCHJ*		

Mavjud devorda to'ldirish joylar rejasi M 1:100

Shartli belgilar

Mavjud devorda (prayom) ochish

Mavjud devorda to'ldirish joylari

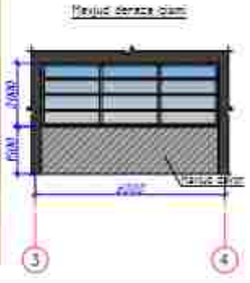
Mavjud devorni demontaj qilish

D blok Xonalar havlisi

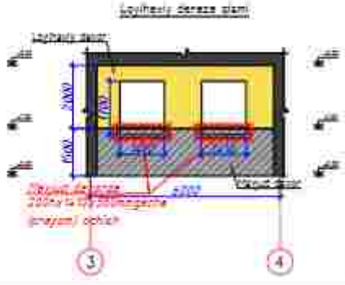
№	Xonalar nomlari	Maydoni m^2
1	Koridor	17,48
2	Kiima	31,76
3	Yordamchi xona	33,79
4	O'quv xonasi	5,76
5	O'quv xonasi	3,79
6	O'quv xonasi	10,05
7	O'quv xonasi	7,55
8	O'quv xonasi	49,21
9	O'quv xonasi	49,21
10	O'quv xonasi	49,21
11	O'quv xonasi	49,21
12	O'quv xonasi	49,21
13	O'quv xonasi	45,63
14	O'quv xonasi	73,62
15	O'quv xonasi	73,62
16	O'quv xonasi	45,63
17	O'quv xonasi	49,21
18	O'quv xonasi	49,21
19	O'quv xonasi	49,21
20	O'quv xonasi	49,21
21	Kutubxona	129,37
22	Yo'lak	148,01
	Jami:	1069 ?



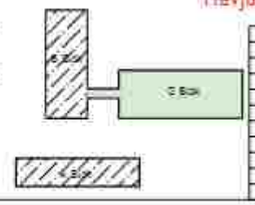
Mavjud deraza qismi



Loyihaviy deraza qismi



Bloklash sxemasi



Eslatma

Avtoklavniy gazoblok g'isht urish (ЗАПОЛНЕНИЕ ПРОЕМА)

600x400x400mm - 46.0м3 (480-dona)

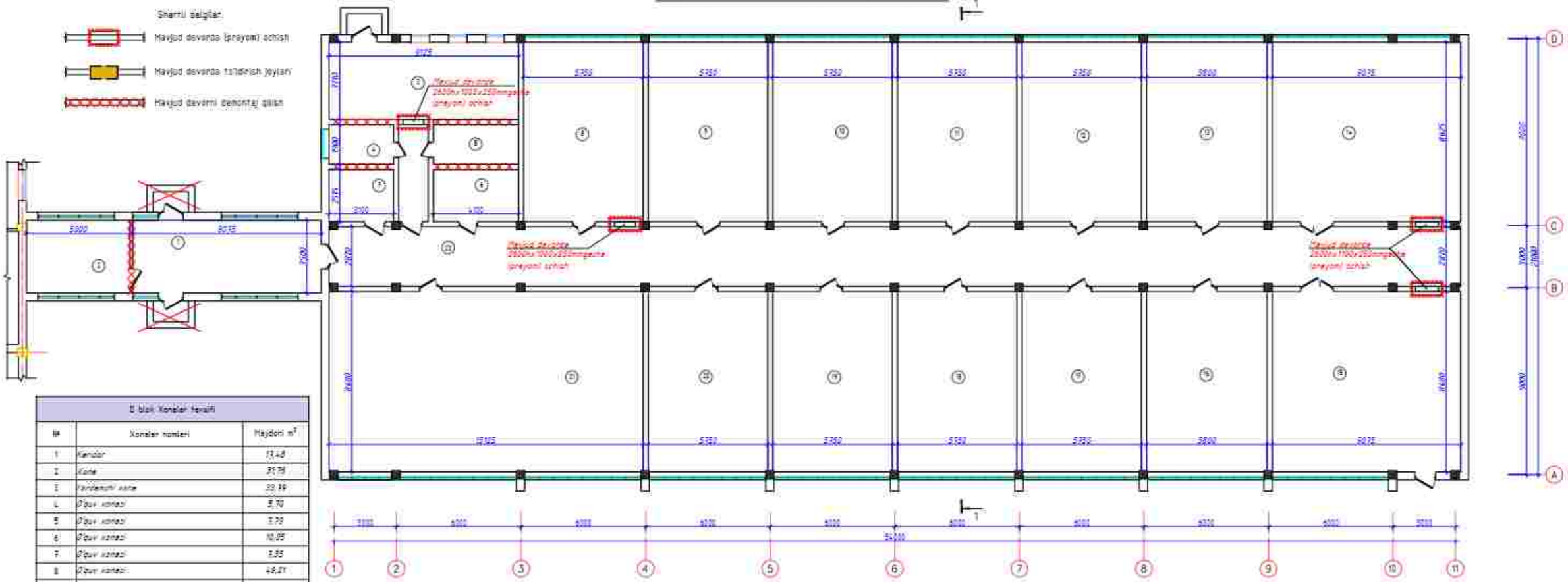
Mavjud devordan deraza uchun prayom ochish - 3.1 $м^3$

				Arnijon shaxridagi muhandislik-meliorativ rekonstruksiya qilish (mavjud binoni modernizatsiya)	
				D blok	Bosqich: IL / Varaq: 2 / Varaqlar: 24
				Mavjud devorda to'ldirish joylari rejasi	"Sardor Qurilish Mexa" MCHJ

Mavjud devorda buzish ishlari rejasi M 1:100

Shartli belgilar:

- Mavjud devorda (prayom) ochish
- Mavjud devorda teshiklash joylari
- Mavjud devorni demontaj qilish

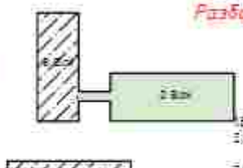


D blok Xonalar hisobi

№	Xonalar nomlari	Maydoni m²
1	Xanduri	17,48
2	Xona	31,79
3	Yordamchi xona	33,39
4	O'quv xonasi	5,70
5	O'quv xonasi	7,79
6	O'quv xonasi	10,05
7	O'quv xonasi	8,85
8	O'quv xonasi	48,21
9	O'quv xonasi	48,21
10	O'quv xonasi	48,21
11	O'quv xonasi	48,21
12	O'quv xonasi	48,21
13	O'quv xonasi	49,69
14	O'quv xonasi	77,63
15	O'quv xonasi	77,63
16	O'quv xonasi	48,63
17	O'quv xonasi	48,21
18	O'quv xonasi	48,21
19	O'quv xonasi	48,21
20	O'quv xonasi	48,21
21	Kutubxona	109,37
22	Yo'lak	148,01
	Jami:	1008,7



Bloklash sxemasi



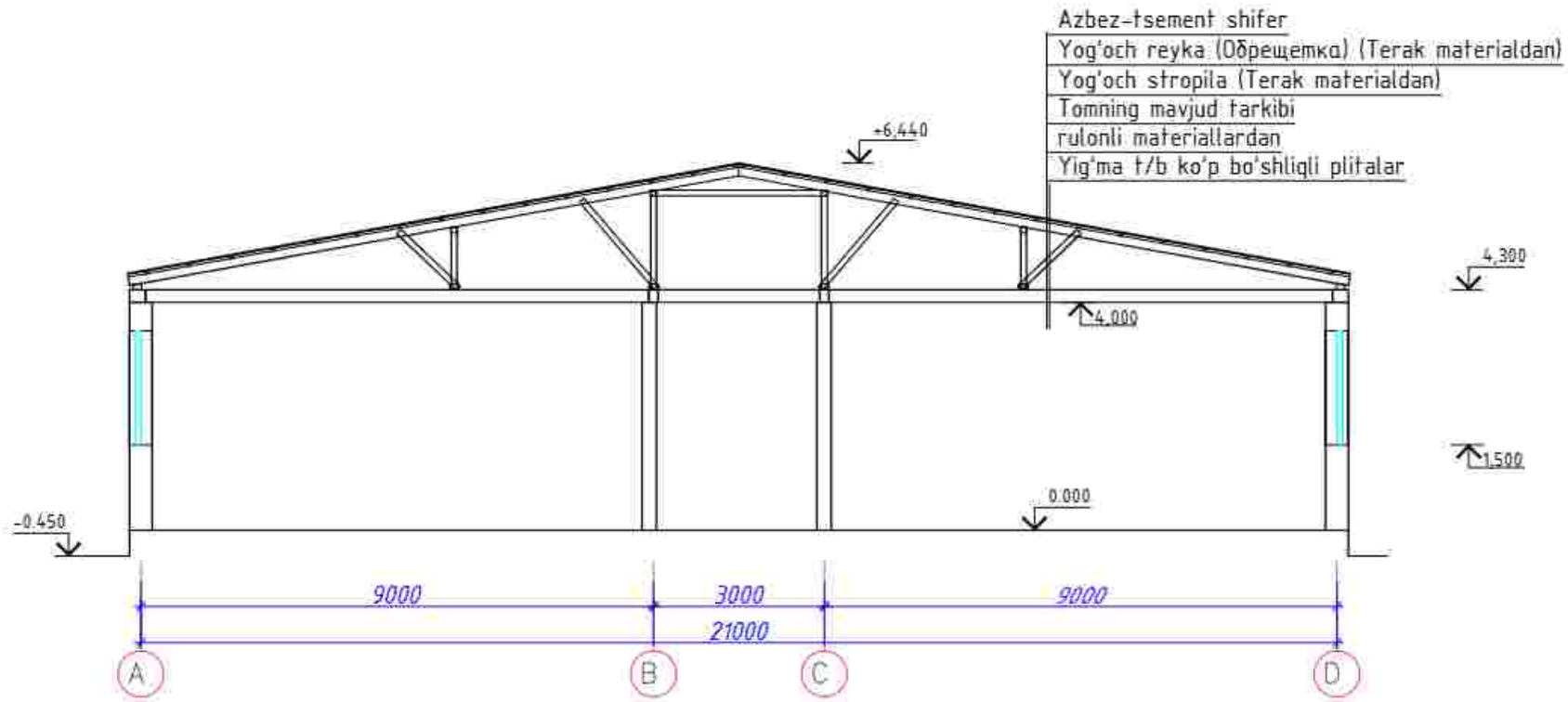
НАСЕЧКА ПОВЕРХНОСТИ СТЕН – 1702.17 м²
ОЧИСТКА ПОВЕРХНОСТИ СТЕН ОТ СТАРОЙ ОКРАСКИ – 1702.17 м²
Разборка существующие пол бетонная стяжка – 487.7 м²
Разборка существующие пол линолеум – 393.68 м²
Разборка существующие пол керамическая плитка – 37.49 м²

1.Binoning poli,eshik va derazalari 100% almashtiriladi.
2.Bu ishlar mavjud devor rejasida berilgan shartli belgilar asosida amalga oshiriladi.
3.Ushbu varaq AR - 4 devor rejasi loyihaviy varaqlari bilan birgalikda o'qilsin

Eslatma
Mavjud devordan prayom ochish – 10.92m²(2.73 м³)
Mavjud devor qismini buzish – 16.24m²(4.06 м³)
Mavjud zina qismini buzish – 2.07 м³
Mavjud Gipsokarton buzish – 10.5m²

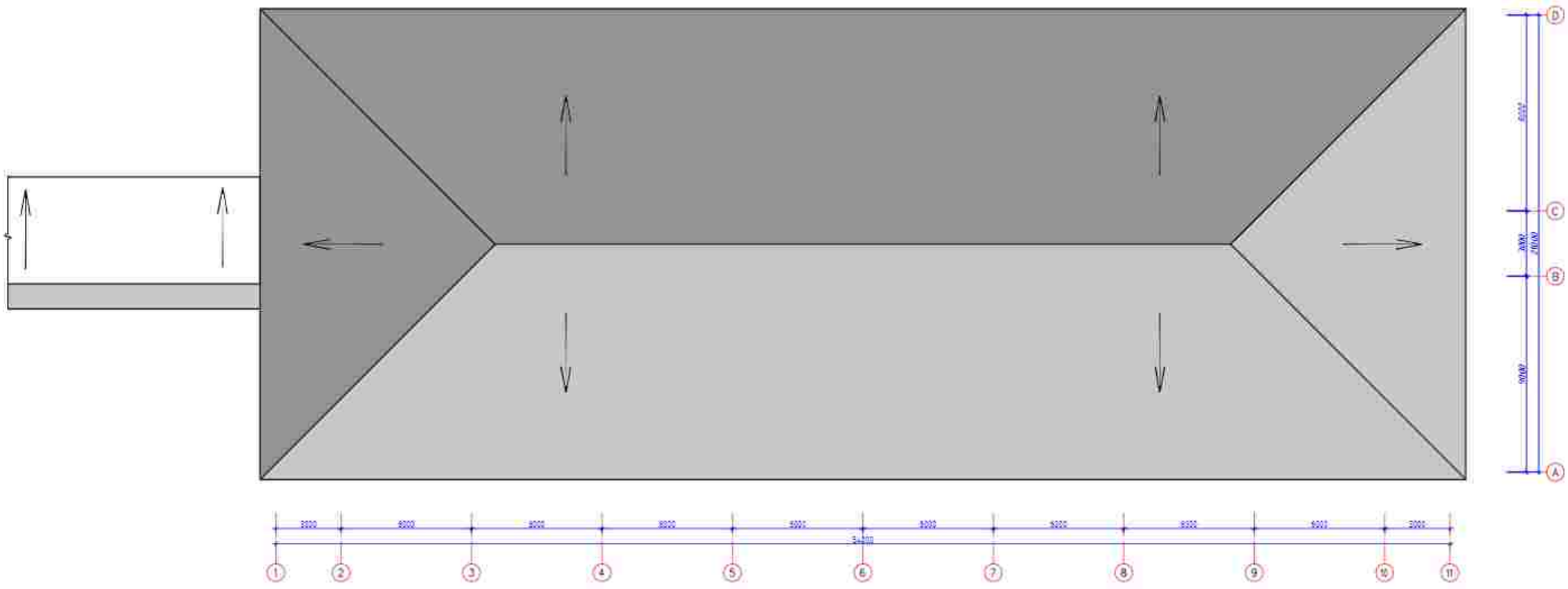
				Arxiv ofisidagi muhandislik ma'rifatini rekonstruksiya qilish (mavjud binoni modernizatsiya)	
GIP	Abdurahmonov			D blok	Bosqich: IL; Varaq: 3; Varaqlar: 14
Rahbar	Yusupjonov			Mavjud devorda buzish ishlari rejasi	"Sardor Qurilish Hera" MCHJ

Qirqim 1-1 (Mavjud) M 1:100



						Andijon shaxridagi muhandislik maktabini rekonstruksiya qilish (mavjud binoni moslashtirish)		
LBM	B.Shamshidinov					D blok	Bosqich	Varoq	Varoqlar
							I.L	4	24
Bajardi	H.Nematjonov								
						Mavjud bino Qirqim 1-1	"Sardor Qurilish Maks" MCHJ		

Tom rejasi (mavjud) M1:100

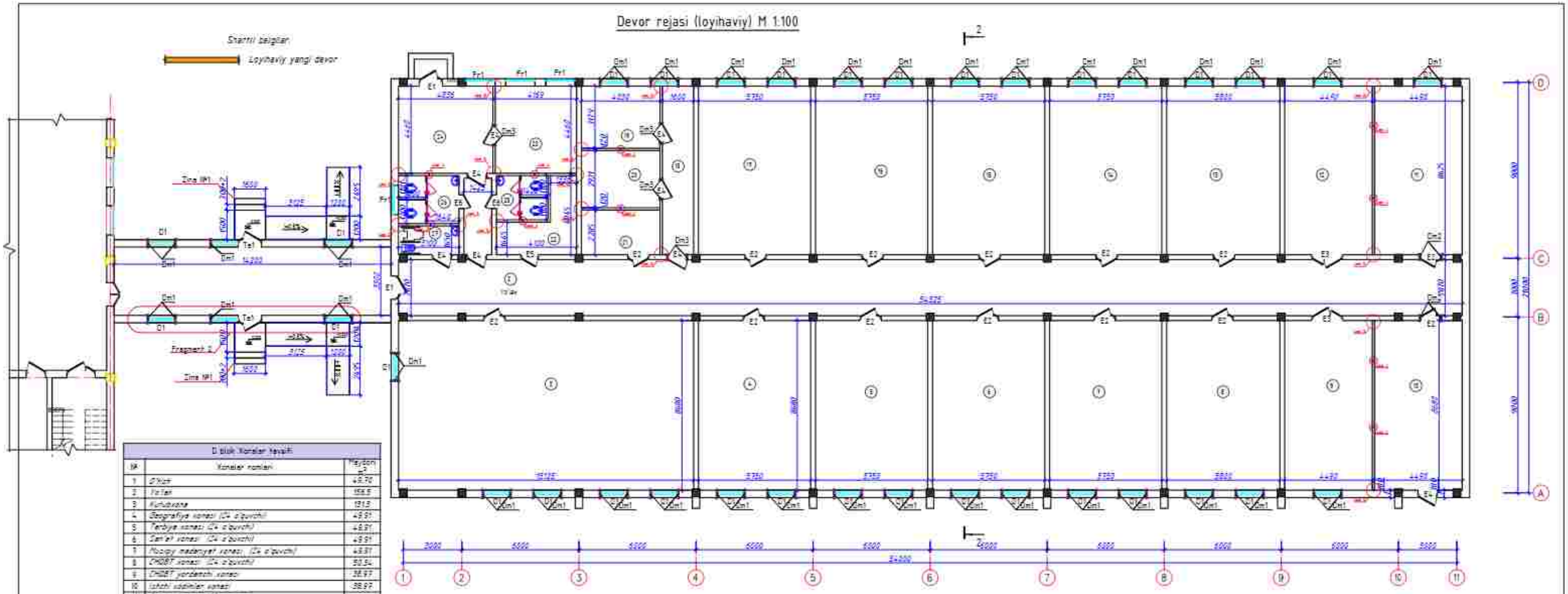


				Andijon shahridagi muhandislar mektabini rekonstruksiya qilish (mavjud binoni modernizatsiya)	
				O blok	Bosqich: IL; Varaq: 5; Varoqlar: 14
				Mavjud bino Tom qismi	"Sardor Qurilish Hera" MCHJ

Devor rejasi (loyihaviy) M 1:100

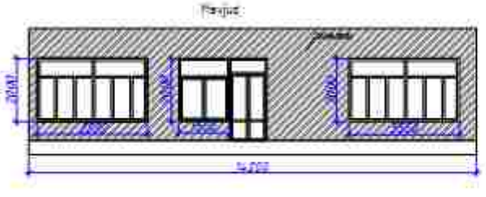
Shartli belgilar

Loyihaviy yangi devor

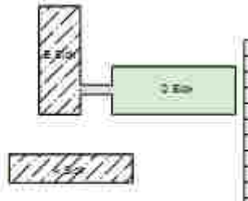


D blok Xonalar hisobi		
№	Xonalar nomlari	Maydoni m²
1	O'tish	48.76
2	Yo'lak	158.5
3	Kutubxona	1313
4	Geografiya xonasi (24 o'quvchi)	48.91
5	Tarbiya xonasi (24 o'quvchi)	48.91
6	San'at xonasi (24 o'quvchi)	48.91
7	Huquqiy madaniyat xonasi (24 o'quvchi)	48.91
8	CHQBT xonasi (24 o'quvchi)	50.54
9	CHQBT yordamchi xonasi	98.97
10	Ishchi xodimlar xonasi	98.97
11	Science xonasi (12 o'quvchi)	98.73
12	Science xonasi (12 o'quvchi)	98.73
13	Nogironligi chegaralanmaganlar uchun xona	50.53
14	Kimyoning xonasi	48.59
15	Fizika xonasi	48.59
16	Fizika xonasi	48.59
17	O'quvchi va xodimlar uchun garderob	48.59
18	Yo'lak	13.80
19	Xo'jalik ishlari bo'yicha direktor o'rinbosari xonasi	13.04
20	Buch xisobch xonasi	11.77
21	Kadrlar bo'yicha menejer xonasi	9.21
22	Texnik xona	10.01
23	Tibbiy yordam ko'rsatish xonasi	18.59
24	Kanchilar xonasi	21.51
25	San.Uzel	5.69
26	San.Uzel	7.50
27	MBXK San.uzel	5.10
	Jami	1107.3

Fragment 2



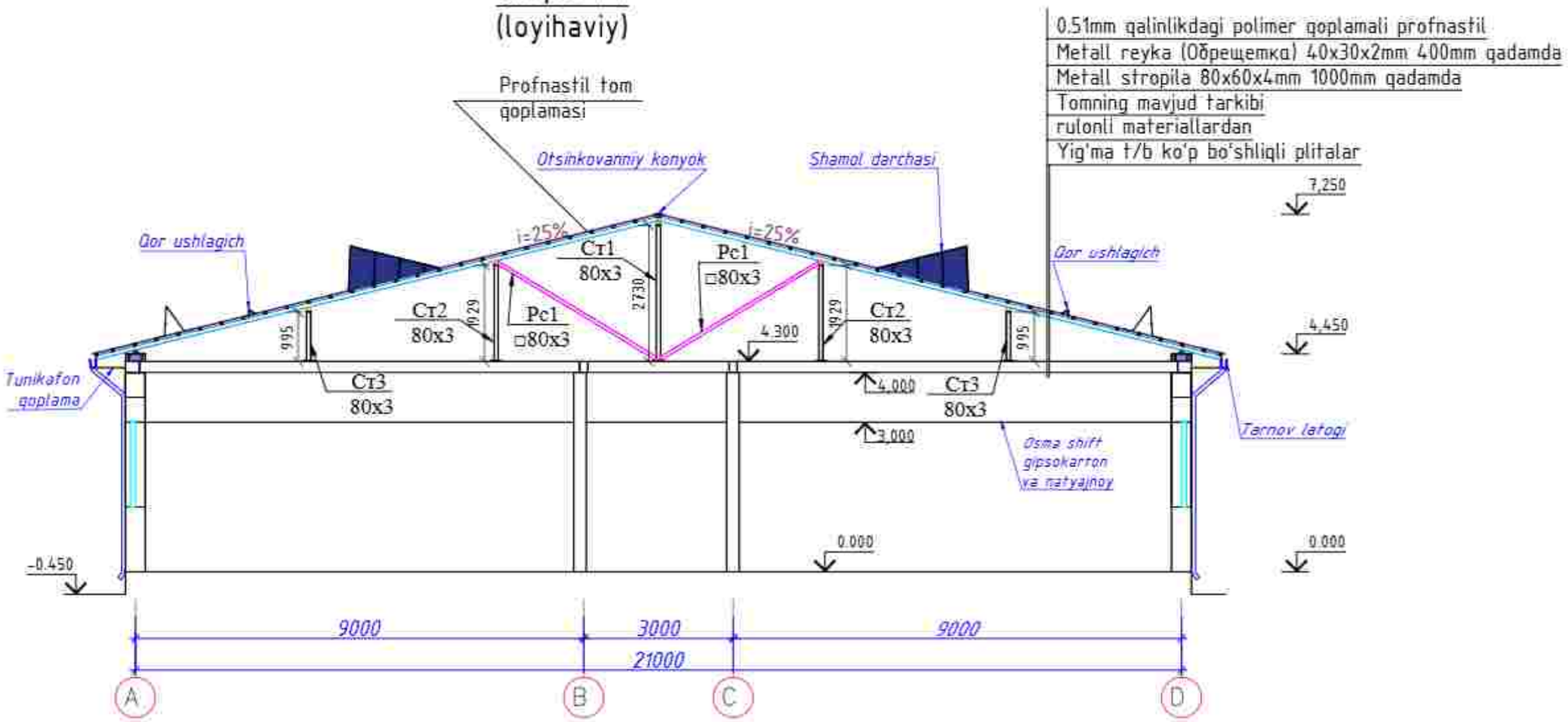
Bloklash sxemasi



Avtoklavniy gazoblok g'isht urish (pardadevor)
600x300x120mm – 6.12м3 (51.0m² 284–dona)

			Andijon shaxridagi muhandislik maktabini rekonstruksiya qilish (mavjud binoni modernizatsiya)	
			D blok	Bosqich: IL; Varaq: 6; Varaqlar: 24
			Devor rejasi (loyihaviy)	"Sardor Qurilish Hera" MCHJ

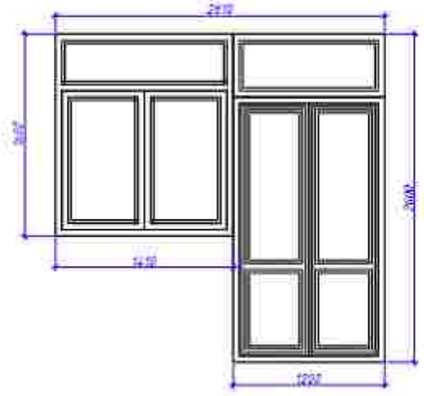
Qirqim 1-1
(loyihaviy)



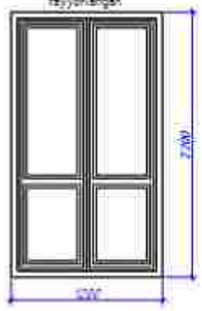
						Andijon shaxridagi muhandislik maktabini rekonstruksiya qilish (mavjud binoni moslashtirish)		
LBM	B.Shamshidinov					D blok	Bosqich	Varoq	Varoqlar
							I.L	7	24
Bajardi	H.Nematjonov					Qirqim 1-1 (loyihaviy)	"Sardor Qurilish Maks" MCHJ		

Eshik va romlar rejasi
(loyihaviy)

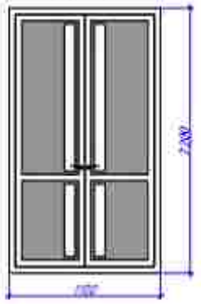
Te1
Yog'och materialidan tayyorlangan



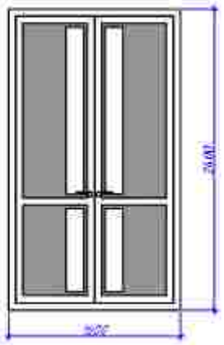
E1
Yog'och materialidan tayyorlangan



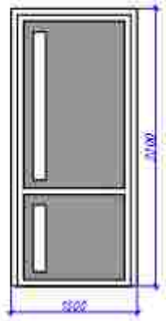
E2
Yog'och materialidan tayyorlangan



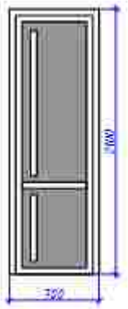
E3
Yog'och materialidan tayyorlangan



E4
Yog'och materialidan tayyorlangan



E5
Yog'och materialidan tayyorlangan

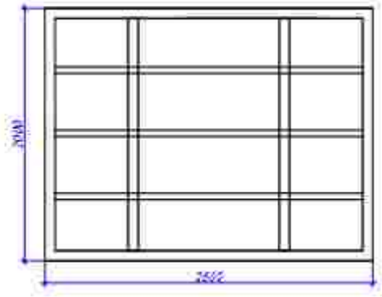


Mavjud eshik va romlar							
№	Material	Nomlanishi			Soni	Hajmi 1 ta uchun	Eslatma
		Eshik bloklari					
Te1	Yog'och materialidan yasalgan	Eshik derazasi bilan	1200 x 1500 x	1600 1600	2	1.92	3.84
E1	Yog'och materialidan yasalgan	Eshik	1200 x	2200	2	2.64	5.28
E2	Yog'och materialidan yasalgan	Eshik	1100 x	2200	12	2.42	29.04
E3	Yog'och materialidan yasalgan	Eshik	1600 x	2400	2	3.84	7.68
E4	Yog'och materialidan yasalgan	Eshik	1000 x	2200	3	2.20	6.60
E5	Yog'och materialidan yasalgan	Eshik	900 x	2200	1	1.98	1.98
E6	Yog'och materialidan yasalgan	Eshik	700 x	2100	2	1.47	2.94
		Deraza bloklari					
D1	Yog'och materialidan yasalgan	Deraza	5100 x	2000	15	10.24	153.60
D2	Yog'och materialidan yasalgan	Deraza	2600 x	2000	2	5.20	10.40
D3	Yog'och materialidan yasalgan	Deraza	3700 x	2000	4	7.40	29.60
D4	Yog'och materialidan yasalgan	Deraza	1800 x	2500	1	4.50	4.50
Fr1	Yog'och materialidan yasalgan	Framuga	1500 x	600	4	0.90	3.60

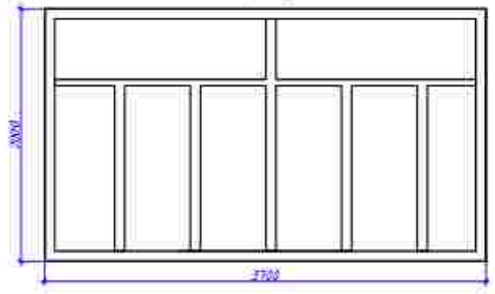
D1
Yog'och materialidan tayyorlangan



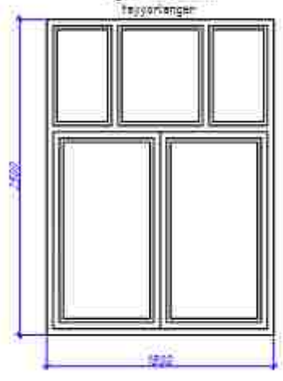
D2
Yog'och materialidan tayyorlangan



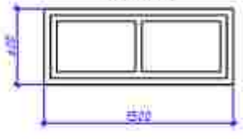
D3
Yog'och materialidan tayyorlangan



D4
Yog'och materialidan tayyorlangan



Fr1
Yog'och materialidan tayyorlangan

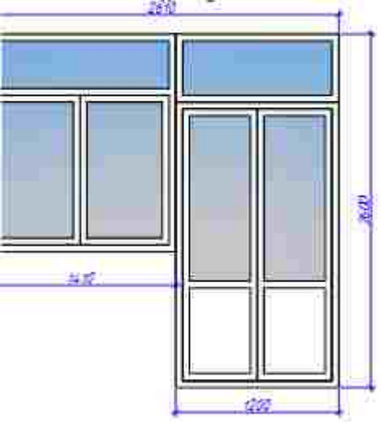


Andijon shahridagi muhandislik-maktabini rekonstruksiya qilish (mavjud binoni modernizatsiya)

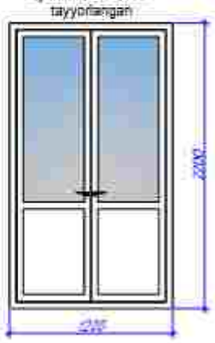
O blok	Bosqich	Varaq	Varaqlar
	IL	8	14
Eshik va derazalar bloklari (mavjud)	"Sardor Qurilish Hera" MCHJ		

Eshik va romlar rejasi
(mavjud)

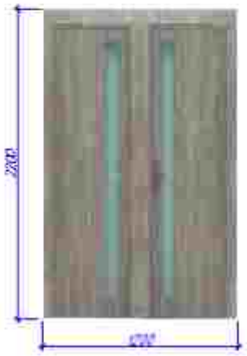
Ta1
Alyumin materialdan tayyorlangan



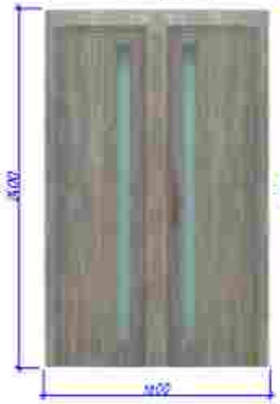
E1
Alyumin materialdan tayyorlangan



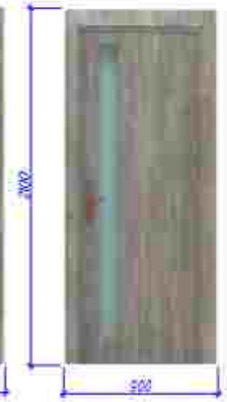
E2
MDF materialdan tayyorlangan RSTUz 670-96



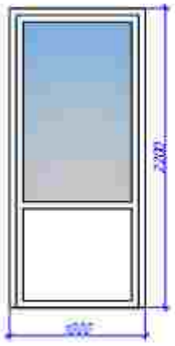
E3
MDF materialdan tayyorlangan RSTUz 670-96



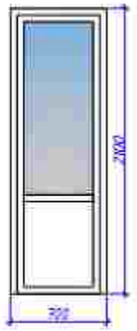
E4
MDF materialdan tayyorlangan RSTUz 670-96



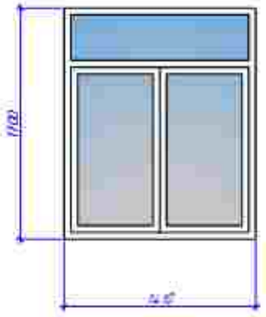
E5
Plastik materialdan RSTUz 699-96



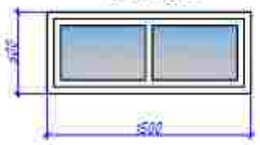
E6
Plastik materialdan RSTUz 699-96



D1
Plastik materialdan RSTUz 699-96



Fr1
Plastik materialdan RSTUz 699-96



Loyixaviy eshik va romlar						
№	Material	Nomlanishi		Soni	m2 1 usti	Eslatma
	Eshik bloklari.					
Ta1	Alyumin materialdan tayyorlangan	Eshik deraza bilan	1200 x 2600 1500 x 1700	2	5.67	11.34
E1	Alyumin materialdan tayyorlangan	Eshik	1200 x 2200	2	2.64	5.28
E2	MDF materialdan RSTUz 670-96	Eshik	1100 x 2200	14	2.42	33.88
E3	MDF materialdan RSTUz 670-96	Eshik	1600 x 2400	2	3.84	7.68
E4	MDF materialdan RSTUz 670-96	Eshik	1000 x 2200	8	2.20	17.60
E5	Plastik materialdan RSTUz 699-96	Eshik	900 x 2200	1	1.98	1.98
E6	Plastik materialdan RSTUz 699-96	Eshik	700 x 2100	2	1.47	2.94
	Deraza bloklari.					
D1	Plastikdan tayyorlangan RSTUz 699-96	Deraza	1410 x 1700	34	2.40	81.50
Fr1	Plastikdan tayyorlangan RSTUz 699-96	Framuga	1500 x 600	4	0.90	3.60
	Побочные блоки материалов					
	Мебель, оборудование	Ширина 50 х 150 L=40м		64		метр

Ushbu varoq AQ-6 varoqlari bilan birgalikda o'qilsin
Barcha eshiklar ostonasiz (parogsiz) o'rnatilsin.

						Andijon shahridagi muhandislik maktabini rekonstruksiya qilish (mavjud binoni moslashtirish)
ГИП	Ибрагимов					
Разраб.	Усманходжаев				D blok	Bosqich: II. Varoq: 9 Varoqlar: 24
					Eshik va deraza bloklari (loyihaviy)	"Sardor Qurilish Holding" MChJ

Ichki pardozlash ishlari

№	Nomlanishi	Shift $м^2$				Devor yoki parda devor m^2				Pol m^2				Plintus m			Otkos m
		Maydon м2	шпатлёвка, suv emulsiyali bo'yoq	Гипсокартон	натяжной	Shuqatirka, shpatlyovka, Suv emulsiyali akril bo'yoq	Shtukaturka	Shtukaturka, shpatlyovka, масляной окраска	Shtukaturka, Keramik sirlangan plitka (h=1500mm)	Keramik plitka	Relin	Keramogranit	Beton	"Plintus uz ker. plitka (h=100mm)"	Plintus uz ПВХ	"Plintus uz keramogranit plitka (h=100mm)"	"shtukaturka, shpatlyovka, Suv emulsiyali akril bo'yoq"
1	O'tish	49,70	35,90	35,90	13,80	86,42	43,21					51,30				30,60	84,80
2	Yo'lak	156.5	110.79	110.79	45.70	348,77	174,38					158,80				90,99	117,00
3	Kutubxona	131.3	43.62	43.62	87.67	152,23	76,12				131,45				46,51		36,50
4	Geografiya xonasi (24 o'quvchi)	49.91	24.86	24.86	25.05	93,60	46,90				50,08				27.76		17.94
5	Tarbiya xonasi (24 o'quvchi)	49.91	24.86	24.86	25.05	93,80	46,90				50,08				27.76		17.94
6	San'at xonasi (24 o'quvchi)	49.91	24.86	24.86	25.05	93.80	46,90				50,08				27.76		17.94
7	Musiqiy madaniyat xonasi (24 o'quvchi)	49.91	24.86	24.86	25.05	93.80	46,90				50,08				27.76		17.94
8	CHQBT xonasi (24 o'quvchi)	50.34	24.96	24.96	25.38	94,15	47,07				50,51				27.86		17.94
9	CHQBT yordamchi xonasi	38.97	22.33	22.33	16.64	85,95	42,98				39,21				24.74		12.62
10	Ishchi xodimlar xonasi	38.97	22.33	22.33	16.64	87.57	43,79				39,52				24.24		10.90
11	Sciense xonasi (12 o'quvchi)	38.73	22.23	22.23	16.50	86.99	43,49				38,86				25.13		11.72
12	Sciense xonasi (12 o'quvchi)	38.73	22.23	22.23	16.50	85.57	42,78				38,97				24.63		12.62
13	Mustaqil shug'ullanivchilar uchun xona	50.03	24.85	24.85	25.18	93,76	46,88				50,20				27.75		17.94
14	Koworking xonasi	49.59	24.74	24.74	24.85	93.41	46,71				49,76				27.65		17.94
15	Startap xonasi	49.59	24.74	24.74	24.85	93.41	46,71				49,75				27.65		17.94
16	Startap xonasi	49.59	24.74	24.74	24.85	93.41	46,71				49,76				27.65		17.94
17	O'quvchi va xodimlar uchun garderob	49.59	24.74	24.74	24.85	93.41	46,71				49,76				27.65		17.94
18	Yo'lak	13.80	13.80	13.80	-	62.58	31,29				13,92				17.45		22.42
19	Xo'jalik ishlari bo'yicha direktor o'rinbosari xonasi	13.04	10.64	10.64	2.40	46.26	23,13				12,87				13.53		11.62
20	Bosh xisobchi xonasi	11.77	9.87	9.87	1.90	46.46	23,23				11,84				12.90		5.40
21	Kadrlar bo'yicha menejer xonasi	9.21	8.61	8.61	0.60	42.01	21,00				9,40				11.63		5.40
22	Texnik xona	10.01	-	-	-	55.90	27,95						15,30		15.60		5.40
23	Tibbiy yordam ko'rsatish xonasi	18.59	13.25	13.25	5.34	56.40	28,20				18,65				16.26		13.80
24	Xamshira xonasi	21.57	14.59	14.59	6.98	56.89	28,45				28,06				15.39		21.00
25	San.Uzel	5.98	5.98	5.98	-	19.20	9,60		13.66	6,82				9.11			4.90
26	San.Uzel	7.60	7.60	7.60	-	20.88	10,44		15.60	7,63				9.40			9.10
27	NBSH San.Uzel	5.12	4.57	4.57	-	17.70	8,85		12.22	4,72				6.15			5.20
	Jami	1107.9	616.6	616.6	480.8	2294.5	1147.2		41.5	19.4	882.8	210.1	15.3	26.7	525.3	121.6	569.9

Eslatma
Xonalarning shifti chetlari 1.0metr kenglikda gipsokarton va o'rta qismi natyajnoy yordamida poldan shiftgacha hisoblanganda 3.0metr balandlikka keltiriladi bu ishlar xonalarni pardozlash bayonnomasi(jadvali)ga ko'ra amalga oshiriladi.

		Andijon shaxridagi muhandislik maktabini rekonstruksiya qilish (mavjud binoni moslashtirish)
LBM	B.Shamshidinov	D blok
Bajardi	H.Nematjonov	Ichki pardozlash jadvali

Bosqich	Varoq	Varoqlar
I.L	10	24

"Sardor Qurilish Maks" MCHJ

Pol rejasi (loyihaviy) *M 1:100*



Xonalar ro'yxati	Belgisi	4-blok 2.244-1 seriya bo'yicha qabul qilingan	Qabul qilingan material	Maydon m2
3.4.5.6.7.8.9.10.11.12.14.15.16.17.18.19.20.21.22.24.	B		1. Linoleum - ПВХ полотно "Relon" 1,2мм 2. Наплавной пол 3мм 3. Стяжка из цементно-песчаных растворов М150 с армированием из оцинкованной проволоки Ø4 ячейкой 150х150мм-50 мм. с подготовкой поверхности "Бетоноконтакт". 4. Утеплитель «экструдированный пенополистирол» с плотностью 0,027 Вт (м2•С) Грант ТУ2244-003-00 мм. Пароизоляционная пленка 200 микр 5. Существующее перекрытие	662.8
12	K-5A		1. Линолеум – плитка из поливинилхлоридной ткани (многослойная) - 10мм на цементно-песчаном растворе М-200 -25мм 2. Стяжка из цементно-песчаных смесь (ЦПС) М200 с армированием из оцинкованной проволоки Ø4 ячейкой 150х150мм-50 мм. с подготовкой поверхности "Бетоноконтакт". 3. Утеплитель «экструдированный пенополистирол» с плотностью 0,027 Вт (м2•С) Грант ТУ2244-003-00 мм. Пароизоляционная пленка 200 микр 4. Существующее перекрытие	210.1
23	B		1. Стяжка из цементно-песчаных смесь (ЦПС) М200 с армированием из оцинкованной проволоки Ø4 ячейкой 150х150мм-50 мм. с подготовкой поверхности "Бетоноконтакт". Пароизоляционная пленка 200 микр	15.30
25.26.27	B		1. Плитка керамогранитная «Kito-Kitchen» нескользящая, полосы на цементно-песчаном растворе М-200 -15мм 2. Стяжка из цементно-песчаных смесь (ЦПС) М200 с армированием из оцинкованной проволоки Ø4 ячейкой 150х150мм-50 мм. с подготовкой поверхности "Бетоноконтакт". 3. Утеплитель «экструдированный пенополистирол» с плотностью 0,027 Вт (м2•С) Грант ТУ2244-003-00 мм. Пароизоляционная пленка 200 микр 4. Существующее перекрытие	18.4

D blok Xonalar ro'yxati		
№	Xonalar nomlari	Maydoni m²
1.	D blok	48.70
2.	Yo'lak	166.5
3.	Kutubxona	134.3
4.	Geografiya xonasi (24 o'quvchi)	48.91
5.	Tarbiya xonasi (24 o'quvchi)	48.91
6.	San'at xonasi (24 o'quvchi)	48.91
7.	Huquqiy madaniyat xonasi (24 o'quvchi)	48.91
8.	CHSBT xonasi (24 o'quvchi)	58.94
9.	CHSBT jonlanish xonasi	38.93
10.	Ishchi xodimlar xonasi	38.93

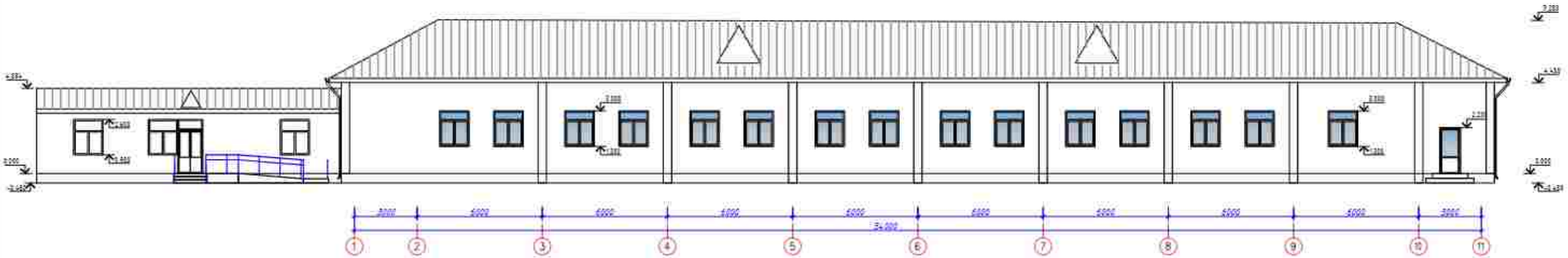
11.	Science xonasi (IC o'quvchi)	38.93
12.	Science xonasi (IC o'quvchi)	38.93
13.	Nogironligi shug'ullanuvchilar uchun xona	58.93
14.	Kiyanlikng xonasi	48.93
15.	Sterilgo xonasi	48.93
16.	Sterilgo xonasi	48.93
17.	O'quvchi va xodimlar uchun garderob	48.93
18.	Yo'lak	15.80
19.	Xo'jalik ishlari bo'yicha direktor o'rinbosari xonasi	15.04
20.	Resh xizobsh xonasi	11.77
21.	Kasblar bo'yicha menejer xonasi	9.21
22.	Texnik xona	10.01

23.	Tibbiy yordam ko'rsatish xonasi	15.59
24.	Kamphire xonasi	21.57
25.	San.Uzel	5.96
26.	San.Uzel	7.65
27.	MSCH San.Uzel	4.57
	Jami:	781.5

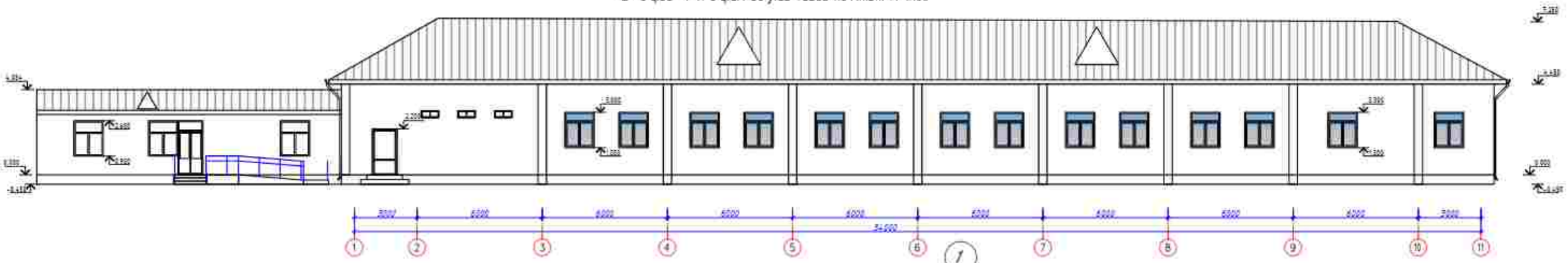
Andijon shahridagi muhandislar maktabini rekonstruksiya qilish (mavjud binoni modernizatsiya)

D blok		Bosqich	Varaq	Varaqlar
		IL	11	24
Pol rejasi (loyihaviy)		"Sardor Qurilish Hera" MCHJ		

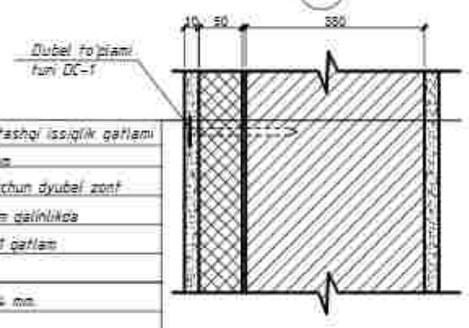
"A" o'qida "1-11"o'qlari bo'ylab fasad ko'rinishi M 1:100



"D" o'qida "1-11"o'qlari bo'ylab fasad ko'rinishi M 1:100





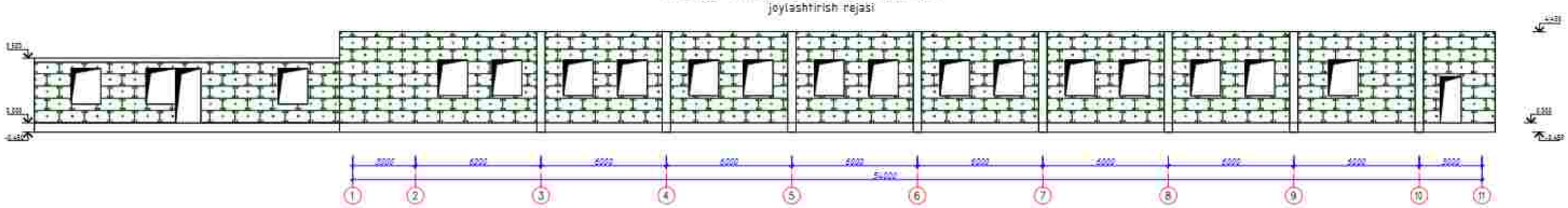


Tashqi devor qalinligi 380 mm
Mavjud tashqi suvoq ustidan tashqi issiqlik qatlami
Bazalt tolali plita qalinligi 50mm
Mineralni plitani mahkamlash uchun dyubel zont
yopishtiruvchi qorishma 7-10mm qalinlikda
Suvoqni mustahkamlovchi to'r 1 qatlam
Polimer to'rni yopishtiruvchi
gipsning asosiy qatlami - 3 ÷ 4 mm.
Gipsning oxirgi qatlami 3 mm.

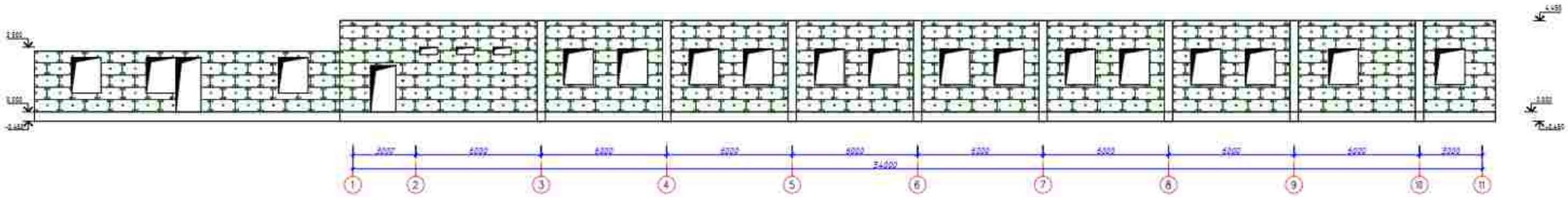
Andijon shahridagi muhandislik maktabini rekonstruksiya qilish (mavjud binoni modernizatsiya)

D blok	Bosqich	Varaq	Varoqlar
	IL	17	24
"A va D" o'qida "1-11"o'qlari bo'ylab fasad ko'rinishi	"Sanoat Qurilish Ilmiy" MCHJ	

"A" o'qida "1-11"o'qlari bo'ylab issiqlik qoplamalari
joylashtirish rejasi



"D" o'qida "1-11"o'qlari bo'ylab issiqlik qoplamalari
joylashtirish rejasi



Базальтовойлочные плиты
или минеральные плиты на основе кварцевого
песка марки ППХ-у-125-140 кг/м3 толщ.50мм

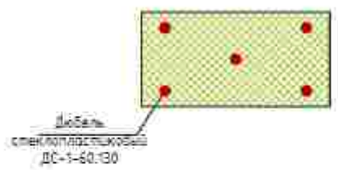
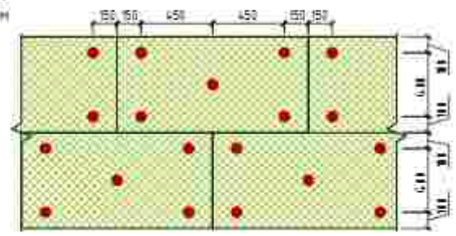
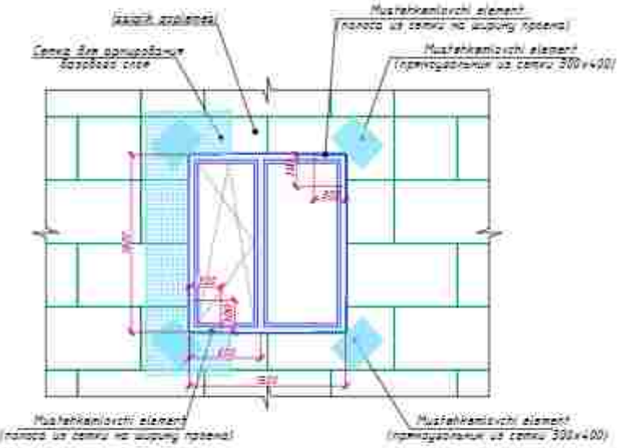


Схема крепления плит утеплителя
стеклопластиковым дюбелем

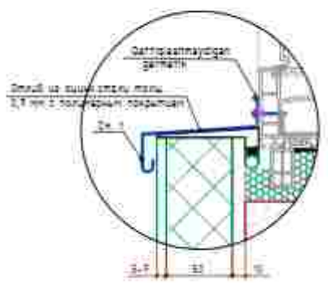


Fragment -1

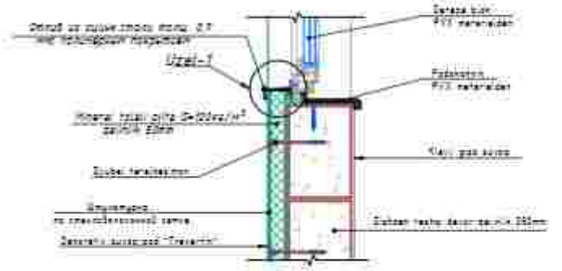




Uzel-1



Primer skemы otmiba



Устройство штукатурки из клеевого
раствора с заделкой сеткой



Монтаж плит утеплителей



С - 1
Фасадная сетка щелочестойкая



					Andijon shahridagi muhandislik-kommunikatsiya tarmoqlarini rekonstruksiya qilish (mavjud binoni modernizatsiya)	
ГИП	Абдуллаев		D blok	Bosqich	Varaq	Varaqlar
					11	12	24
Разраб.	Усманов		"A" va "D" o'qlari bo'ylab issiqlik qoplamalari joylashtirish rejasi	"Sanoat Qurilish Ilmiy" (SQI)		

TASHQI PARDOZLASH ISHLARI

1. Binoning barcha tashqi ko'rinishida suvoq ustidan travertin kukunidan suvoq ishlari bajarilsin.
2. Deraza va eshik teshiklarining yonbag'irlari travertin kukunidan suvoq ishlari qilinsin.
3. Deraza va darcha bloklari – RSTUz 699-96 bo'yicha plastik materiallardan o'rnatilsin (2qavatl oynali).
4. Vitrajlar – RSTUz 699-96 bo'yicha Alyumin materiallardan va kolyonniy steklodan o'rnatilsin (2qavatl oynali).
5. Eshiklar – RSTUz 699-96 bo'yicha plastik materiallardan o'rnatilsin (2qavatl oynali).
6. Deraza tashqi tokchalari Polimer qoplamali profnastil 0,51mm dan o'rnatilsin.
7. Tashqi pillapoya maydoni va qadamlari sirg'anmas keramogranit plitkalar bilan qoplansin.

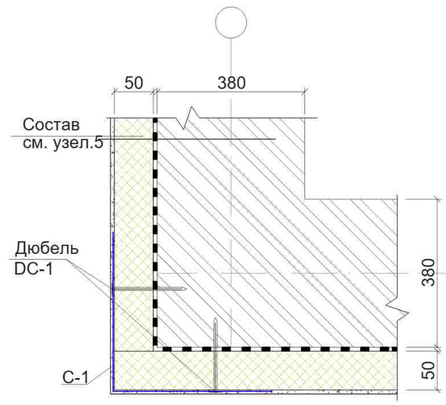
yopqichlar o'rnatilsin. Tutqichlari zanglamas metalldan o'rnatilsin.

8. Sokol-granit plitkalar metall karkaslar bilan o'rnatilsin.
9. Yog'in suvlarini yig'uvchi kanal va pastga tushirish quvurlari o'rnatilsin.
10. Tom – Polimer qoplamali profnastil 0,51mm dan, Metall fermadan bajarilsin.
11. Asosiy kirish qismidagi me'moriy elementlar Tunukafon dan metall ramkalarga qoplansin.
12. Bino atrofi – 70mm shag'al asos, kengligi 1000mm bo'lgan 50mm qalinlikdagi beton to'shama bilan qoplansin.
13. Karniz – Tunukafon dan qoplansin.

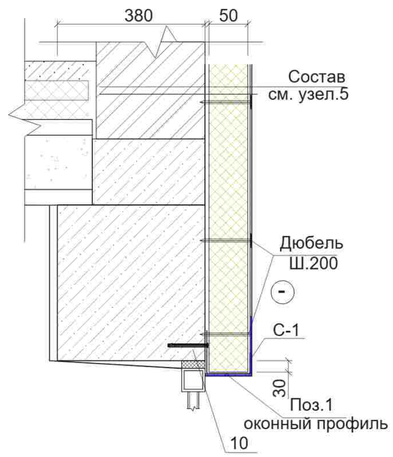
Tashqi pardozlash

№		*Issiqlik qatlami tarkibi va tashqi devor pardozi:*	Maydoni	Eslatma
	Fasad	*2. Kleyli qorishma mineral tolali plitani o'rnatish uchun 5-7мм;*	*693,40*	м2
	Fasad	*3. Bazalt tolali plita – ППЖ 120кг/м³. толщ.=50мм (1200x600x50 мм);*	*693,40*	м2
	Fasad	*Тарельчатый дюбель с металлическим распорным элементом с мелконакатанной резьбой;*		*шт*
	Fasad	*Dekorativ shtukaturka – Travertin*	*693.40*	*м2*
2		Otkos	*50.50*	*м2*
3	Fasad	*Podakonnik tunika 60,4 n/m otsinkovanniy stal 0,7mm*	*42.28*	*m2*
		Sokol qismi.		
4	*Sokol*	*1. Issaqlik plitasi ekstrudirovanniy penopolistrol qalinlik -30mm*	*73.01*	*m2*
	Sokol	*Keramogranit plitka bilan*	*73.01*	м2

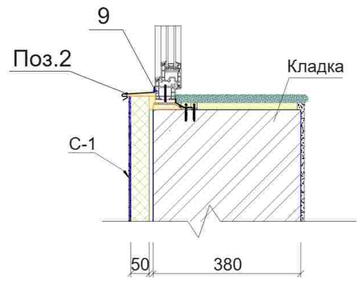
Uzel-1



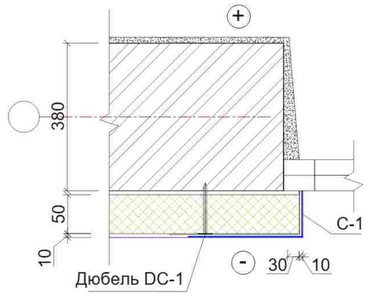
Uzel-3



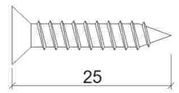
Uzel-4



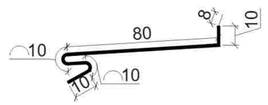
Uzel-2



9
Шуруп по металлу



Поз.2
Оконный слив

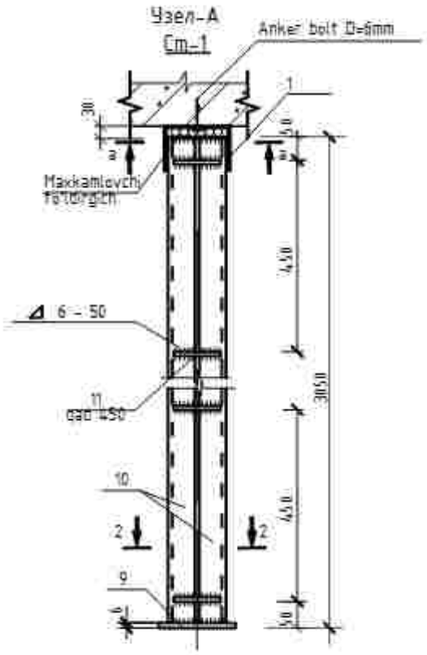


10
Анкерный болт

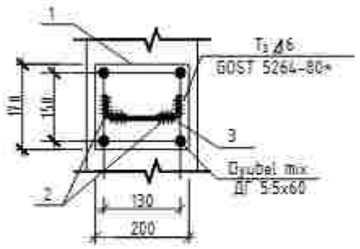


		Andijon shaxridagi muhandislik maktabini rekonstruksiya qilish (mavjud binoni moslashtirish)	
LBM	B.Shamshidinov	D blok	Bosqich: I.L; Varoq: 14; Varoqlar: 24
Bajardi	M.Ne'matjonov		
		Uzellar-1, 2, 3, 4.	*"Sardor Qurilish Maks" MCHJ*

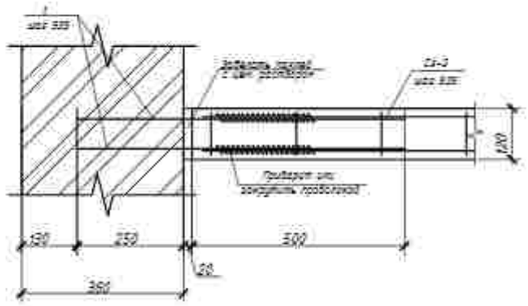
Parda devorlarni mustaxkamlash rejasi



2 - 2

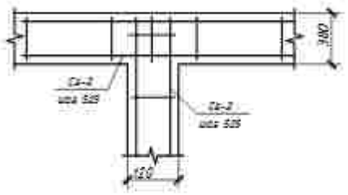


Б



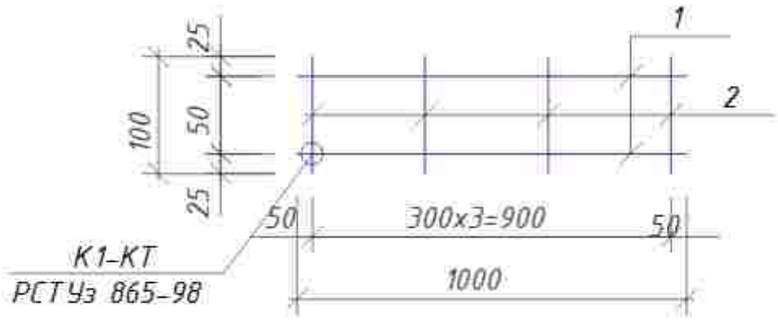
Г

5



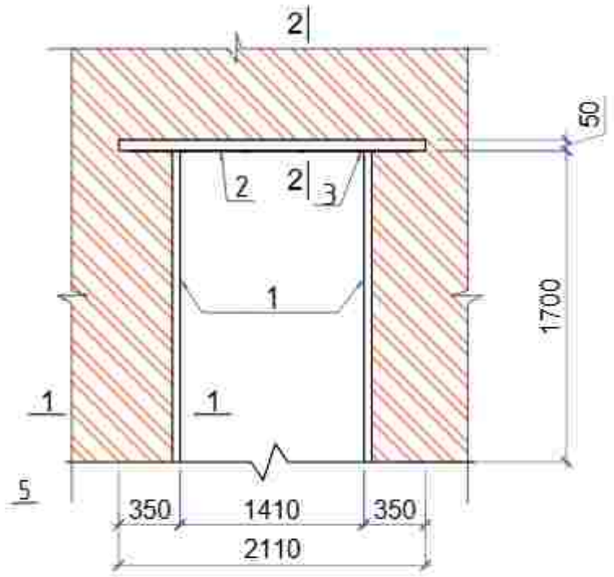
№	Belgilanishi	Nomlanishi		soni	massa kg	Eslatma
		Uzel-A		12		
1	ГОСТ 103-76*	⎽170x6	L=200	1	0,16	1,92
2	ГОСТ 103-76*	L50x5	L=3000	2	22,62	271,44
3	ГОСТ 103-76*	Ø10AIII	L=130	6	0,48	5,76
		Uzel-Б		15		
	ГОСТ 103-76*	Ø8AI	L=750	5	1,50	22,50
		Uzel-Г		37		
	ГОСТ 103-76*	List	4x100x350 ГОСТ 19903-2015 С245 ГОСТ 27772-2015	1	1,10	40.70
		Дюбель ДГПШ 3,5X60		37		шт
		Горизонтальная сетка СГ-1 (на 1 п.м)		235.0		
1	GOST 6727-80	Ф5 Вр-I	н.л.	2	0,15	70.50
2	GOST 6727-80	Ф3 Вр-I	н.л. L=100	4	0,0055	5,17

Yotiq setka Ct-1

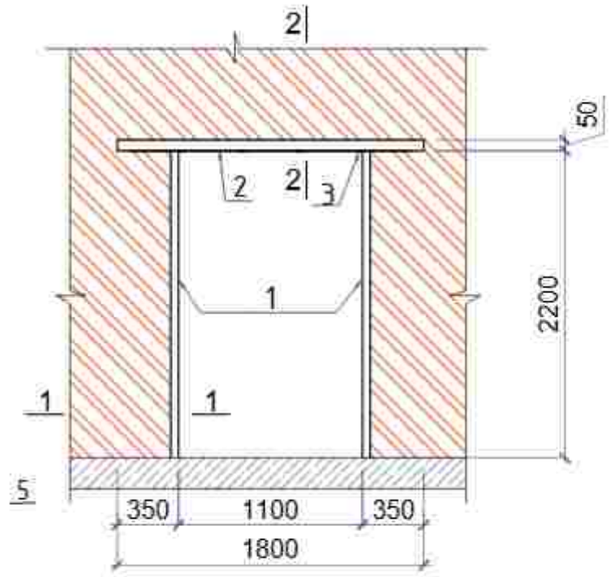


						Andijon shaxridagi muhandislik maktabini rekonstruksiya qilish (mavjud binoni moslashtirish)
LBM	B.Shamsiddinov					
Bajardi	H.Nematjonov			D blok	Bosqich: I.L	Varoq: 15 / Varoqlar: 24
				Parda devorlarni mustaxkamlash elementlari	"Sardor Qurilish Maks" MCHJ	

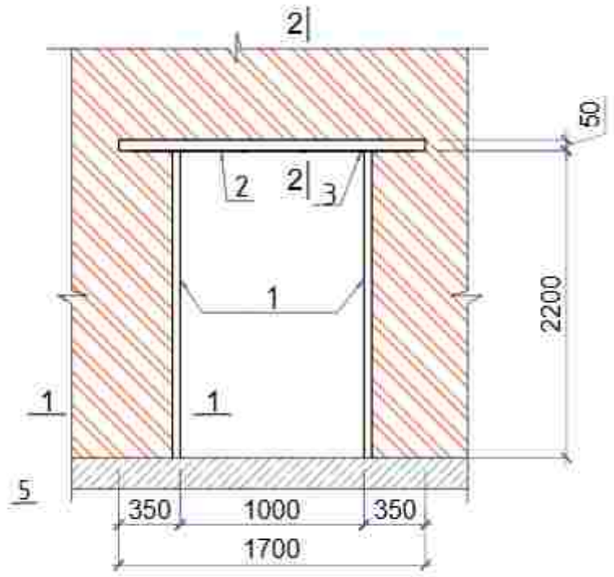
Devorlarni mustaxkamlash sxemasi Dm1



Devorlarni mustaxkamlash sxemasi Dm2



Devorlarni mustaxkamlash sxemasi Dm3

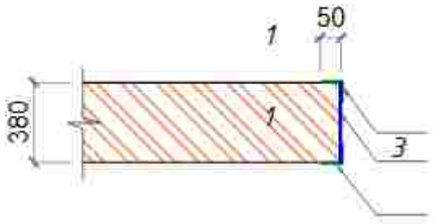


1.Barcha metall konstruktsiyalarni korroziya (yemirilish) ga qarshi qo'rg'oshin kukuni bo'yog'i bilan ximoyalash amalga oshiriladi
2.Ushbu varoq AQ- varoqlari bilan birgalikda o'qilsin.

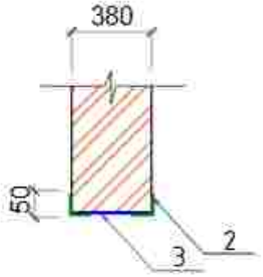
Devorlarni mustaxkamlash elemntlarini tavsifi

№	Belgilanishi	Nomlanishi		soni	massa kg	Eslatma
		Devorni mustaxkamlash Dm1		36	41.96	1510.68
1	GOST 8509-86	Ugolok 50x50x4мм	L= 1700	4	5.19	20.74
2	GOST 8509-86	Ugolok 50x50x4мм	L= 2110	2	6.44	12.87
3	GOST 103-76*	Po'lat tasma 4x50 мм	L= 380	14	0.60	8.35
		Devorni mustaxkamlash Dm2		2	46.17	92.34
1	GOST 8509-86	Ugolok 50x50x4мм	L= 2200	4	6.71	26.84
2	GOST 8509-86	Ugolok 50x50x4мм	L= 1800	2	5.49	10.98
3	GOST 103-76*	Po'lat tasma 4x50 мм	L= 380	14	0.60	8.35
		Devorni mustaxkamlash Dm3		4	45.56	182.25
1	GOST 8509-86	Ugolok 50x50x4мм	L= 2200	4	6.71	26.84
2	GOST 8509-86	Ugolok 50x50x4мм	L= 1700	2	5.19	10.37
3	GOST 103-76*	Po'lat tasma 4x50 мм	L= 380	14	0.60	8.35

Qirqim 1-1 (M1:20)



Qirqim 2-2 (M1:20)



№	Belgilanishi	Dona	Dm1	Dm2	Dm3	Jami
1	Devorlarni mustaxkamlash elemnti DM1	36	61.6			2217.60
2	Devorlarni mustaxkamlash elemnti DM2	2		66.8		133.60
3	Devorlarni mustaxkamlash elemnti DM3	4			66.1	264.40

LBM	B.Shamshidinov	
Bajardi	H.Nematjonov	

Andijon shaxridagi muhandislik maktabini rekonstruksiya qilish (mavjud binoni moslashtirish)

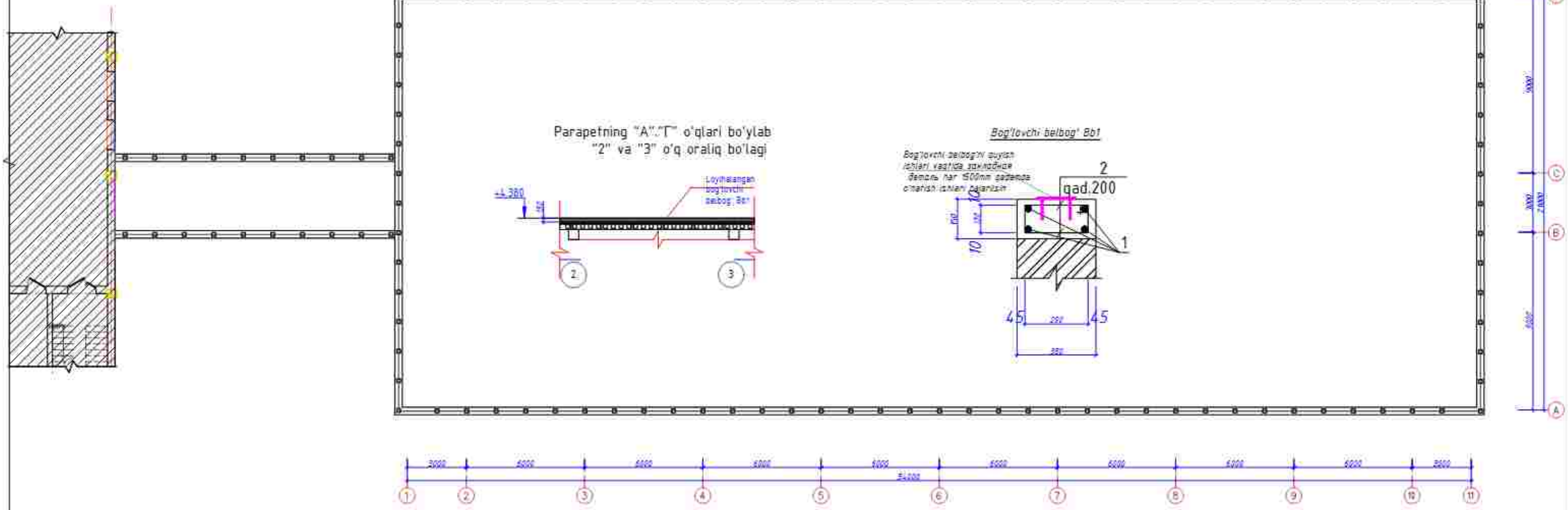
D blok

Bosqich	Varoq	Varoqlar
I.L	16	24

Devorlarni mustaxkamlash elementlari

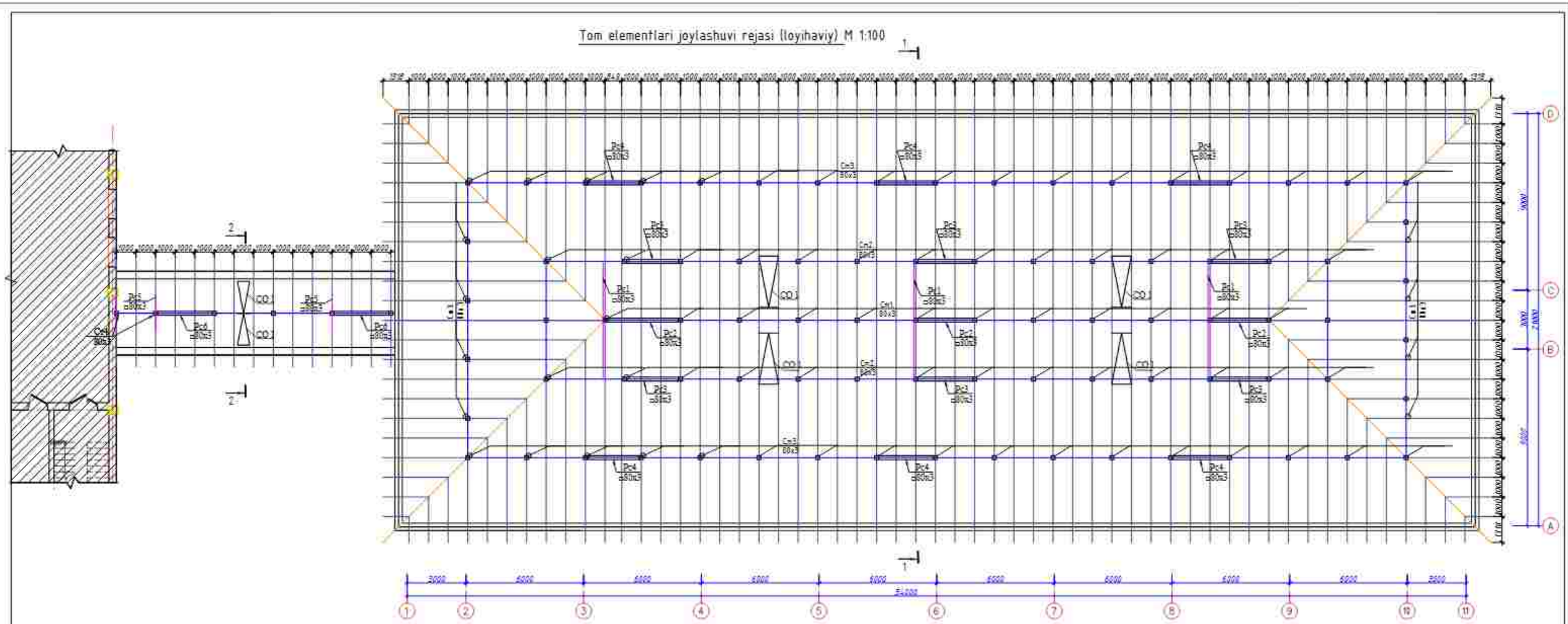
"Sardor Qurilish Maks" MCHJ

Paraped rejasi (loyihaviy)



Parapetni mustahkamlash armaturalariy hisobi							
№	Belgilanish	Nomlanishi			Soni	Og'irlik tarozi va	Izohlar
05-1		Обзорный пикет-1 L=4+150.2 пк			150.2		
1	ГОСТ 5781-82*	ф12AIII L=10 м			4	0.89	5+2.50
2	-//-	ф6AI L=1340 мм			5	0.23	229.16
		Материалы : Бетон кл В15, м³					12.82

Tom elementlari joylashuvi rejasi (loyihaviy) M 1:100


1
2
2
1
Pc1 80x3
Pc2 80x3
Pc3 80x3
Pc4 d60x3
Cm1 60x3
Cm2 60x3
Cm3 60x3
Cm4 60x3
CO 1
CO 2
CO 3
CO 4
6000
5000
5000
5

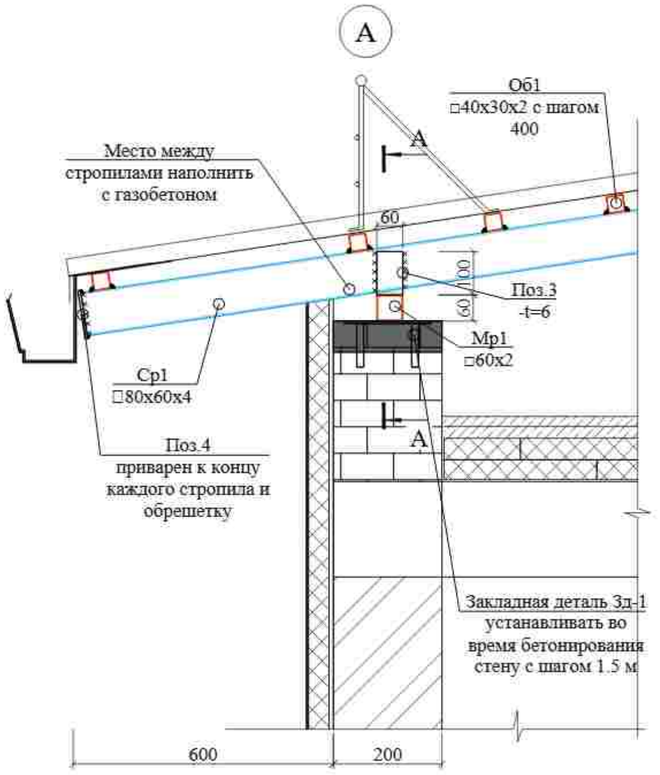
Tomning elementlari spetsifikatsiyasi

№	Belgilanishi	Nomlanishi		soni	massa kg	Eslatma
		Металлическая стойка Ст-1		*12*		
Ст-1	GOST 30245-2003	Профил 3х80х80	L=2730	1	19,30	231,61
1	GOST 19903-90	Лист стальной -4х100мм	L=100	1	0,31	3,77
2	GOST 19903-90	Лист стальной -6х200мм	L=200	1	1,88	22,61
		Анкерный болт М10х100		4	0,06	2,88
		Металлическая стойка Ст-2		*30*		
Ст-2	GOST 30245-2003	Профил 3х80х80	L=1930	1	13,65	409,35
1	GOST 19903-90	Лист стальной -4х100мм	L=100	1	0,31	9,42
2	GOST 19903-90	Лист стальной -6х200мм	L=200	1	1,88	56,52
		Анкерный болт М10х100		4	0,06	7,20
		Металлическая стойка Ст-3		*42*		
Ст-2	GOST 30245-2003	Профил 3х80х80	L=995	1	7,03	295,46
1	GOST 19903-90	Лист стальной -4х100мм	L=100	1	0,31	13,19
2	GOST 19903-90	Лист стальной -6х200мм	L=200	1	1,88	79,13
		Анкерный болт М10х100		4	0,06	10,08
		Металлическая стойка Ст-4		*6*		
Ст-2	GOST 30245-2003	Профил 3х80х80	L=650	1	4,60	27,57
1	GOST 19903-90	Лист стальной -4х100мм	L=100	1	0,31	1,88
2	GOST 19903-90	Лист стальной -6х200мм	L=200	1	1,88	11,30
		Анкерный болт М10х100		4	0,06	1,44
		Диогональная нога Дн1		*4*		
Дн1	GOST 30245-2003	Профил 4х80х60	L=16000	1	127,52	510,08
3	GOST 19903-90	Лист стальной -6х80мм	L=50	1	0,19	0,75
4	GOST 8509-86	Уголник 50х5мм	L=80	6	0,30	7,24
		Стропила Ср1		*72*		
Ср1	GOST 30245-2003	Профил 4х80х60	L=11650	1	92,83	6683,56
3	GOST 19903-90	Лист стальной -6х80мм	L=60	2	0,23	32,56
4	GOST 8509-86	Уголник 50х5мм	L=80	8	0,30	173,72
		Стропила Ср2		*30*		
Ср1	GOST 30245-2003	Профил 4х80х60	L=2850	1	22,71	681,26
3	GOST 19903-90	Лист стальной -6х80мм	L=60	2	0,23	13,56
4	GOST 8509-86	Уголник 50х5мм	L=80	6	0,30	54,29
		Наружник Нр1				
Нр1	GOST 30245-2003	Профил 4х80х60 п/м	L=512.60	1	7,970	4085,42
4	GOST 8509-86	Уголник 50х5мм	L=80	168	0,30	50,67
		Раскос Рс-1				
Рс1	GOST 30245-2003	Профил 4х80х60	L=3720	6	29,64	177,85
		Раскос Рс-2				
Рс2	GOST 30245-2003	Профил 4х80х60	L=4.060	3	32,35	97,05
		Раскос Рс-3				
Рс3	GOST 30245-2003	Профил 4х80х60	L=3567	6	28,42	170,53
		Раскос Рс-4				
Рс3	GOST 30245-2003	Профил 4х80х60	L=3161	6	25,19	151,12
		Раскос Рс-5				
Рс3	GOST 30245-2003	Профил 4х80х60	L=975	6	7,77	46,61

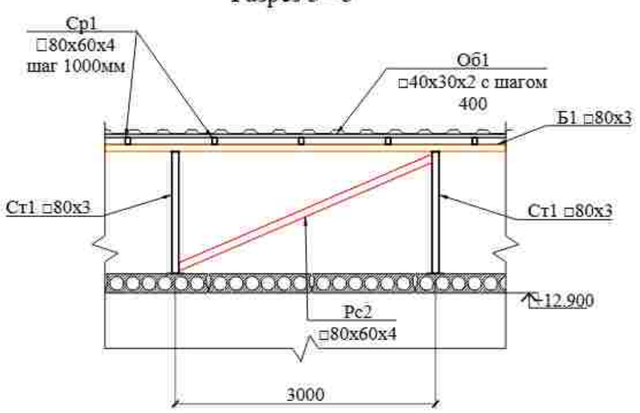
		Раскос Рс-6			
РсЗ	GOST 30245-2003	Профил 4х80х60 L=3070	2	24,46	48,92
		Мауэрлат Мр1			
Мр1	GOST 30245-2003	Профил 2х60 п/м L=151.92	1	3,564	541,44
		Балка Б1 (Прогон)			
Б1	GOST 30245-2003	Профил 3х80 п/м L=263.45	1	7,073	1863,38
		Обрешетка Об1			
Об1	GOST 32931-2015	Профил 2х30х40 п/м L=2335.6	1	2,018	4713,24
		Закладная деталь Зд-1	*121*		
	ГОСТ 103-2006	*Лист 200х6 L=200*	*1*	1,88	227,96
	ГОСТ 5781-82	*Ф12 А-III L=150*	*4*	0,13	64,47
		Слуховое окно Со-1	6		
5	GOST 30245-2003	Профил 2х80х40 п/м L=11.4	1	40,90	245,42
6	GOST 30245-2003	Профил 2х30х40 п/м L=18.0	1	36,32	217,94

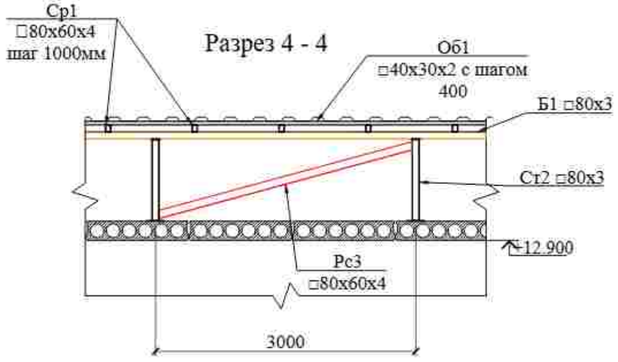
ТАБЛИЦА ВЫБОРКИ МАТЕРИАЛОВ КРЫША

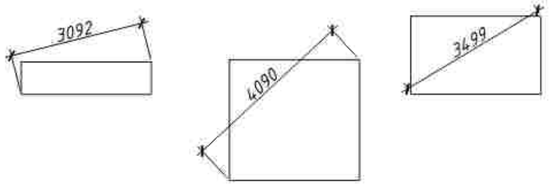
	GOST 30245-2003	Профил 3х80х80mm	2827.38	kg
	GOST 30245-2003	Профил 4х80х60	12652.41	kg
	GOST 30245-2003	Профил 2х60х60	541.44	kg
	GOST 30245-2003	Профил 2х30х40	4931.18	kg
	GOST 30245-2003	Профил 2х80х40	245.42	kg
	GOST 19903-90	Лист стальной -4х100мм	28.26	kg
	GOST 19903-90	Лист стальной -6х200мм	397.52	kg
	GOST 19903-90	Лист стальной -6х80х60мм	46.87	kg
	GOST 8509-86	Уголник 50х80х5мм	285.92	kg
		Анкерный болт М10х100 (360штук)	21.60	kg
	GOST 5781-82*	*ф12 А-III*	64.47	

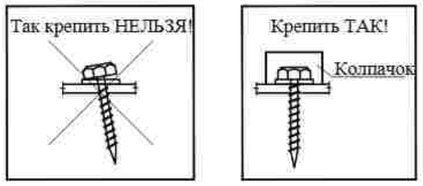


Разрез 3 - 3



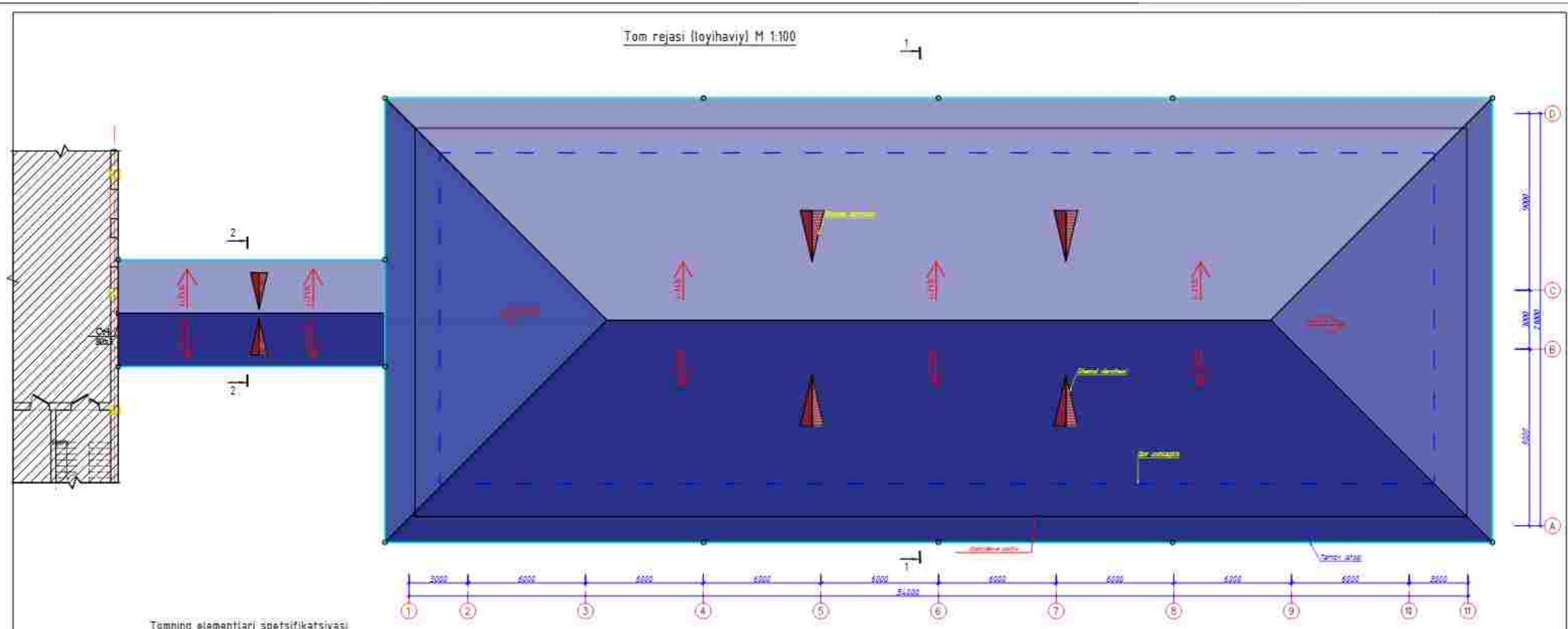






				Andijon shaxridagi muhandislik maktabini rekonstruksiya qilish (mavjud binoni moslashtirish)	
LBM	B.Shamsiddinov		D blok	Bosqich	Varoq	Varoqlar
Bajardi	M.Matmatjonov			I.L	*19*	24
			Tomning elementlari spetsifikatsiyasi	*"Sardor Qurilish Maks" MCHJ*	

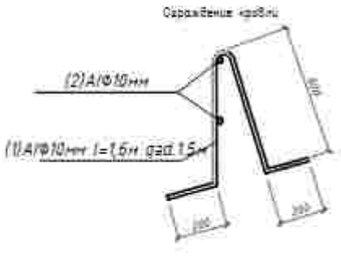
Tom rejasi (loyihaviy) M 1:100



Tomning elementlari spetsifikatsiyasi

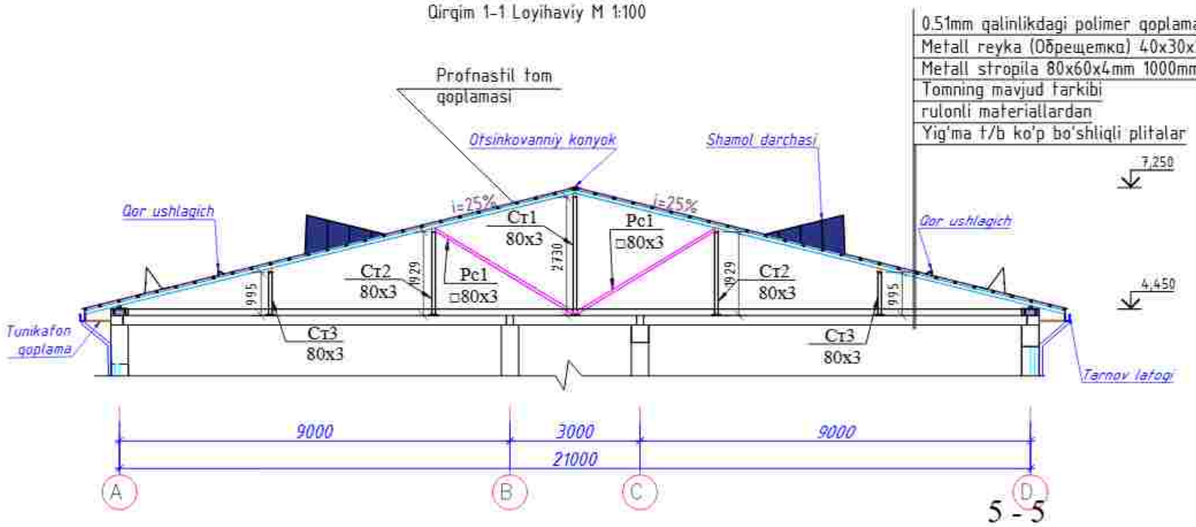
№ n/n	Belgilanishi	Nomlanishi	Soni	Hajmi bitta metr	Eslatma m³
1		Prefrastli qalinligi b = 0,51 mm	1996,45		m²
2		Tomov (nomoxi	166,84		metr
3		Tomov trubasi	65,0		metr
4		Qor ushlagich	139,0		metr
5		Konyok	112,2		metr
		Tunikaton qoplama (karniz)	144,0		m²
		Сварочные каркасы			236,42kg
1	GOST 5781-82*	⌀10 AI L=1650	98,0	0,99	97,02kg
2	GOST 5781-82*	⌀10 AI L=umumiy	284,0	0,617	181,44kg





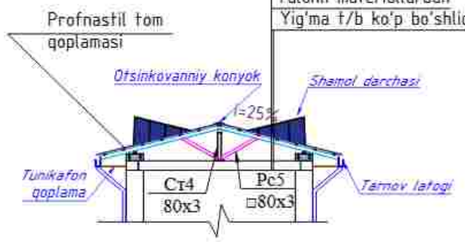
								Angijon ohaxridagi mehmonxonik majmuani rekonstruksiya qilish (mavjud binoni modernizatsiya)	
Ishlab	Abdumannonov					O blok	Bosqich	Varaq	Varoqlar
Bajardi	Yo'ldoshev						IL	2/8	24
						Tom rejasi loyihaviy	"Sanoat Qurilish Mexa" HCHJ		

Qirqim 1-1 Loyihaviy M 1:100



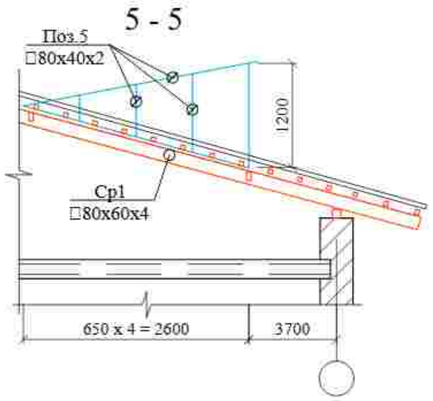
0.51mm qalinlikdagi polimer qoplamali profnastil
Metall reyka (Обрещетка) 40x30x2mm 400mm qadamda
Metall stropila 80x60x4mm 1000mm qadamda
Tomning mavjud tarkibi
rulonli materiallardan
Yig'ma t/b ko'p bo'shliqli plitalar

Qirqim 2-2 Loyihaviy M 1:100

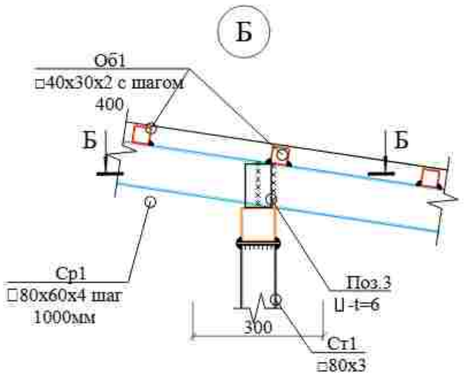


0.51mm qalinlikdagi polimer qoplamali profnastil
Metall reyka (Обрещетка) 40x30x2mm 400mm qadamda
Metall stropila 80x60x4mm 1000mm qadamda
Tomning mavjud tarkibi
rulonli materiallardan
Yig'ma t/b ko'p bo'shliqli plitalar

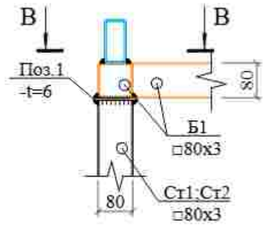
5 - 5



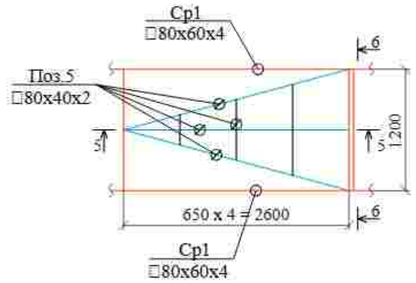
Б



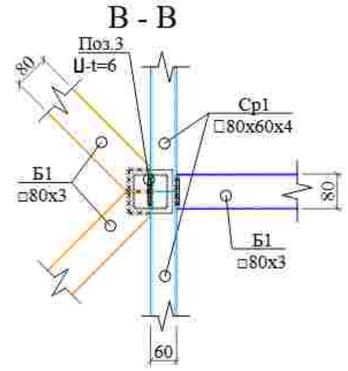
В



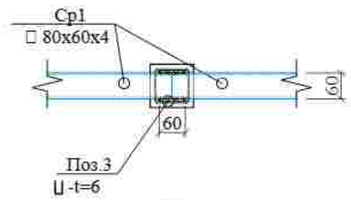
Слуховое окно СО1



В - В

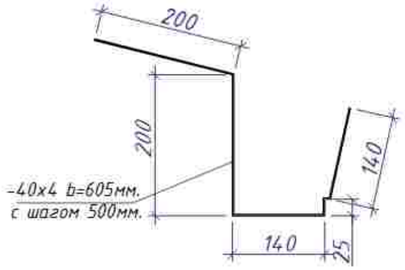


Б - Б



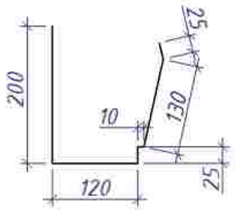
Tom elementlari

Крепёжный элемент



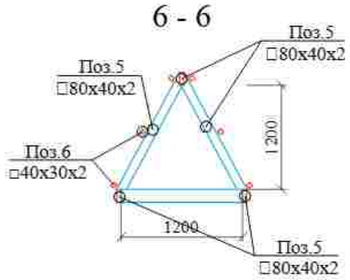
Общий расход-42 шт.
(шаг 500мм.)

Водосточный желоб
b=510мм.

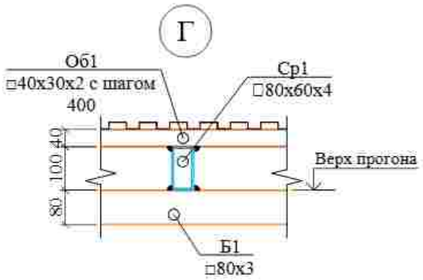


Из оцинкованной стали с полимерным покрытием обеих сторон толщ.0,5мм.
Общая длина 21.0 п/м.
(в т.ч. нахлёст 80мм.)

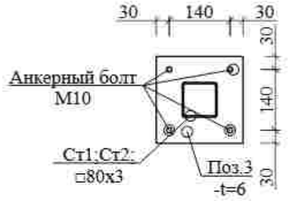
6 - 6



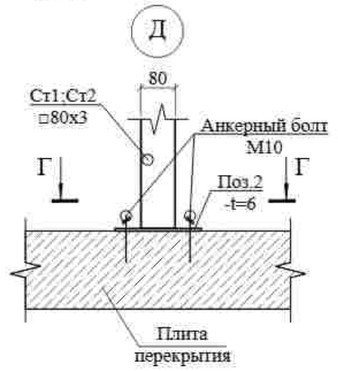
Г



Г - Г

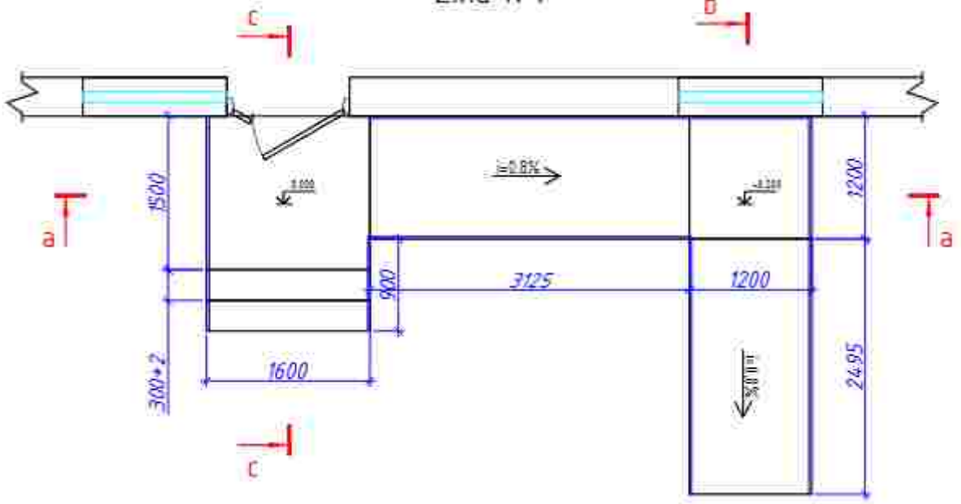


Д

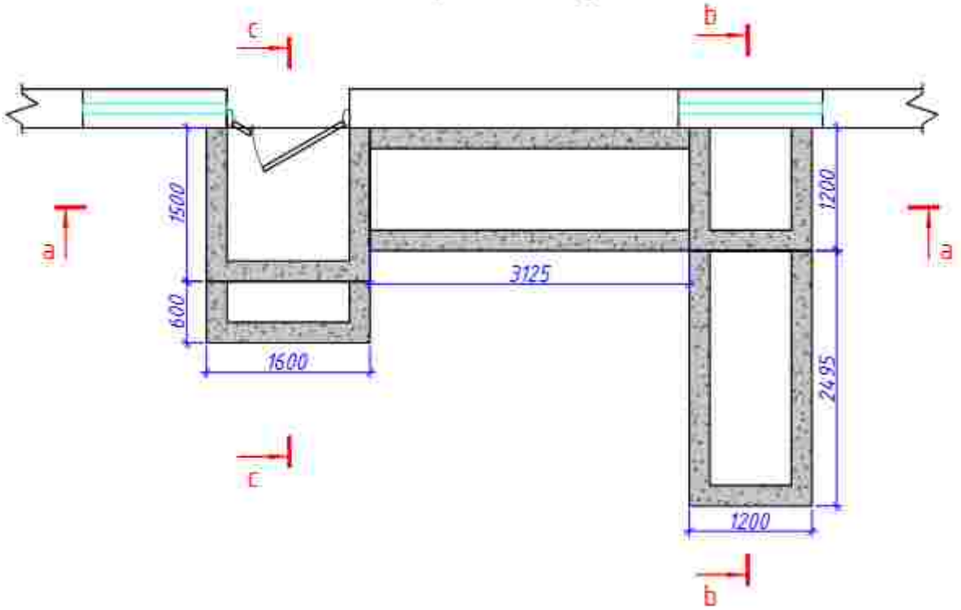


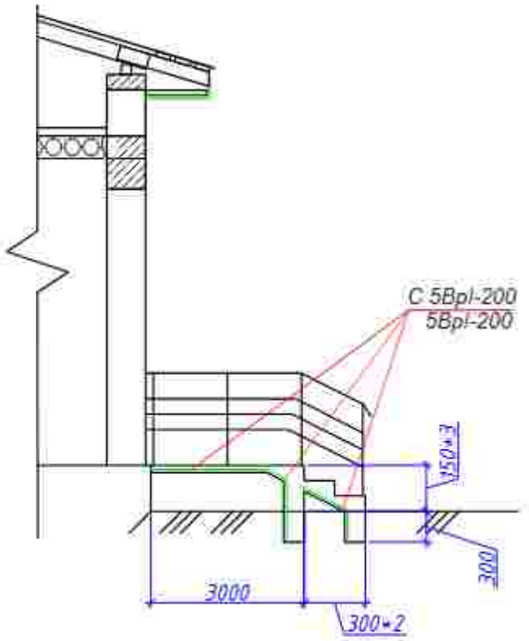
						Andijon shaxridagi muhandislik maktabini rekonstruksiya qilish (mavjud binoni moslashtirish)	
LBM	B.Shamshiddinov					D blok	Bosqich: I.L; Varoq: 21; Varoqlar: 24
Bajardi	M.Matmatjonov					Tom o'rnatish tugunlari	"Sardor Qurilish Maks" MCHJ

Zina №1



Zina №1 podevor rejasi





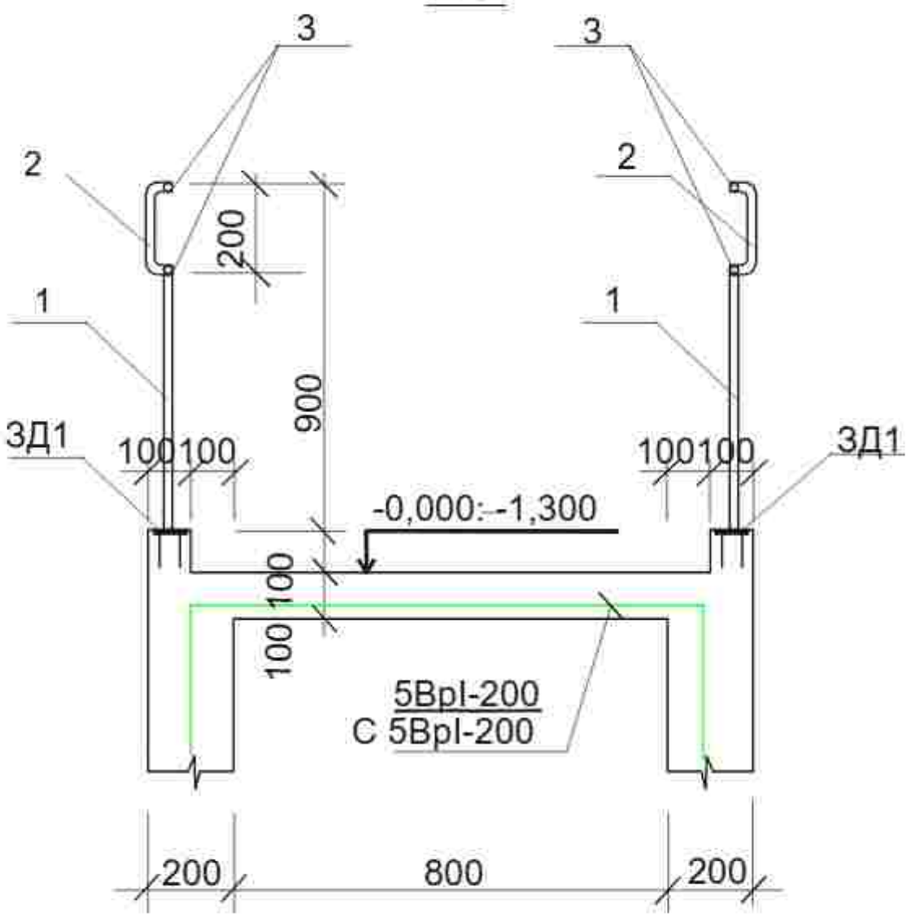
Zina va asosiy kirish elementlari xarajatlar jadvali

№	Belgilanishi	Nomlanishi	Soni	Og'irligi kg	Eslatma
		Zina №1	2		dona
1		Setka 5Bpl-200 5Bpl-200	5.25	1,54	8,09 kg
2		B15 sinfli beton	1,28		$м^3$
3		Shag'al tuproq bilan to'ldirish	1,08		$м^3$
4		Sirpanmaydigan keramogranit qoplama	5,70		$м^2$
5		Metall Ograjdeniya OG1	3,00		м
6		*Zakladnaya detal ЗД1*	3,00	0,67	2,01 kg
7		*Zakladnaya detal ЗД1*	0,67		
8		80x6 L=80	1,00	0,30	0,30 kg
h		Ф10 A-I L=600	1,00	0,37	0,37 kg

				Andijon shaxridagi muhandislik maktabini rekonstruksiya qilish (mavjud binoni moslashtirish)			
LBM	B.Shamsiddinov		D blok	Bosqich	Varoq	Varoqlar
Bajardi	H.Nematjonov			I.L	22	24
			Zina №1 rejasi	"Sardor Qurilish Maks" MCHJ		

Pandus rejasi

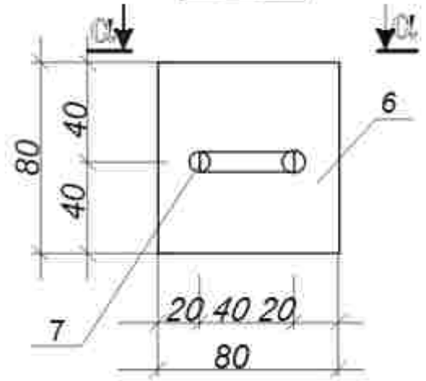
2-2

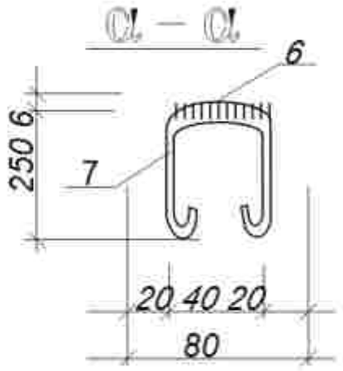


Pandus

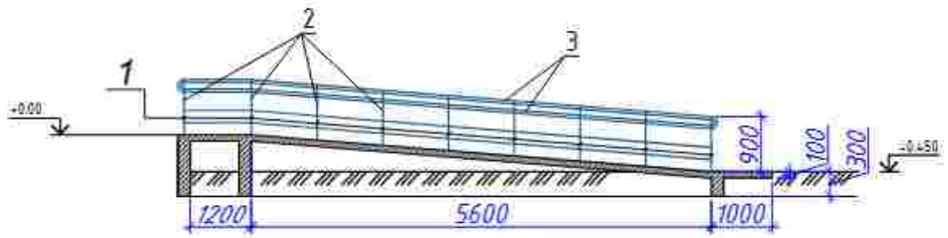
№	Belgilanishi	Nomlanishi	Soni	Og'irligi kg	Eslatma
		Pandus	2		dona
	GOST 8478-81	Setka 5Bpl-200 / 5Bpl-200	12,90	1,54	19,87 kg
		B15 sinfli beton	2,40		$м^3$
		Shag'al tuproq bilan to'ldirish	3,20		$м^3$
		Sirpanmaydigan keramogranit qoplama	10,35		$м^2$
		Pandus tutqichi	13,64		м
		Закладная деталь ЗД1	14	0,67	9,14 kg
		Деталь закладная ЗД1	0,67		кг
		-- 80x6 L=80	1	0,30	шт
		Ф10 A-I L=600	1	0,37	шт

ЗД1





A - A

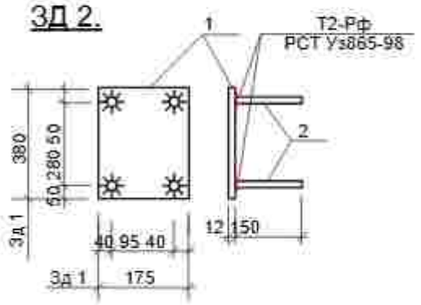


						Andijon shaxridagi muhandislik maktabini rekonstruksiya qilish (mavjud binoni moslashtirish)
LBM	B.Shamshidinov					
					D blok	Bosqich: I.L; Varoq: 23; Varoqlar: 24
Bajardi	M.Ne'matjonov					
					Pandus rejasi	"Sardor Qurilish Maks" MCHJ

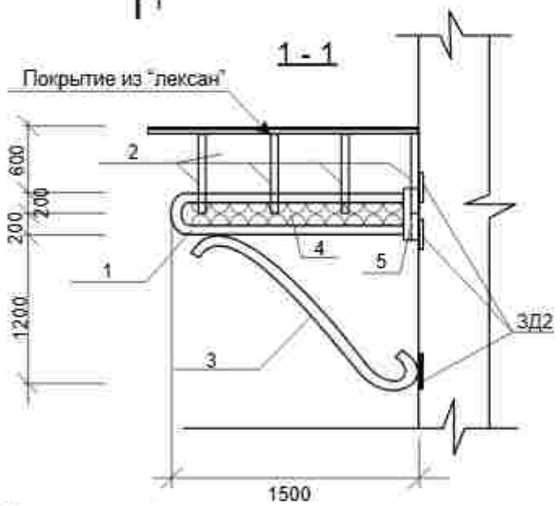
Металлический козырек МК1.



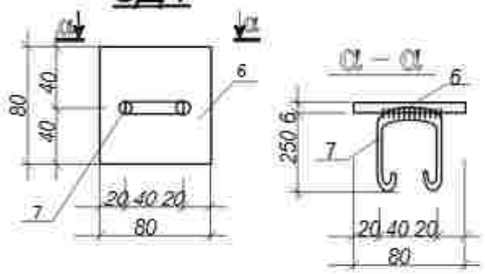
ЗД 2.



1 - 1



ЗД1



Zina va asosiy kirish elementlari xarajatlar jadvali

№	Belgilanishi	Nomlanishi	Soni	Og'irligi kg	Eslatma
		Металлич козырек МК1	*2*		*шт*
		Закладная деталь ЗД2	*8*	*0,55*	*4,40 кг*
		МК1		*55,67*	
1		*Труба Ф32х2.5 L=3000*	*3*	*5,46*	*16,37 кг*
2		*Труба Ф25х2.5 L=2000*	*4*	*2,77*	*11,10 кг*
3		*Труба Ф32х2.5 L=2300*	*2*	*4,18*	*8,37 кг*
4		Полоса 30х4 L=общ	*16*	*0,94*	*15,04 кг*
5		Уголок 63х5 L=500	*2*	*2,40*	*4,80 кг*
		Покрытие из "ПРОФНАСТИЛА"		*3,36*	*м²*
		Закладная деталь ЗД2		*0,55*	
		— 80х6 L=80	*1*	*0,30*	*шт*
		Ф10 A-I L=600	*1*	*0,25*	*0.25*

						Andijon shaxridagi muhandislik maktabini rekonstruksiya qilish (mavjud binoni moslashtirish)
LBM	B.Shamshidinov					D blok
Bajardi	M.Ne'matjonov					Metal kazerok

Bosqich	Varoq	Varoqlar
I.L	*24*	24

"Sardor Qurilish Maks" MCHJ